TRADITIONELLE DEUTSCHE QUALITÄT

KÖNNER SÖHNEN

Assurez-vous de lire avant de commencer le travail!

Mode d'emploi

FR

Cultivateur électrique

KS 1000T E
KS 1500T E

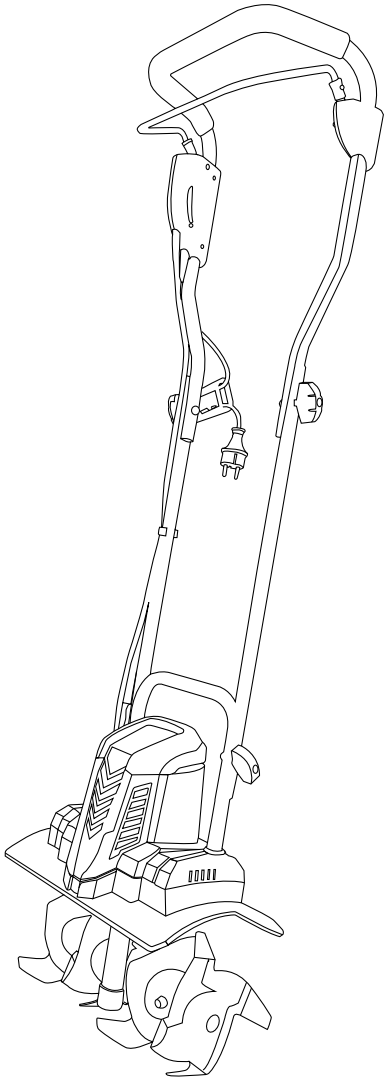

TRADITIONELLE DEUTSCHE QUALITÄT

KÖNNER SÖHNEN

SOMMAIRE

1. Préface 1
2. Description du produit 1
3. Spécifications techniques 1
4. Contenu de la livraison 2
5. Vue d'ensamble du produit 2
6. Sécurité de travail 3
7. Description des symboles 5
8. Assemblage 5
9. Travail avec le cultivateur 6
10. Maintenance 7
11. Conditions de garantie 7

DÉSCRYPTAGE DES SYMBOLES:

KS	produit de **Könner & Söhnen®**
T	tiller (cultivateur)
E	cultivateur électrique
1500	modèle

ATTENTION - DANGER! **Le non-respect d'une recommandation marquée de ce signe peut entraîner des blessures graves ou la mort de l'opérateur ou des personnes présentes.**

IMPORTANT! **Informations utiles lors de l'utilisation de la machine**

TRADITIONELLE DEUTSCHE QUALITÄT

KÖNNER SÖHNEN

PRÉFACE

Nous sommes reconnaissants pour le choix du cultivateur **Könner & Söhnen®.** Ce manuel contient des informations sur la sécurité des travaux et les exigences pour l'utilisation et la maintenance de ce produit.

Avant de commencer le travail avec le cultivateur, nous vous recommandons vivement de lire ce mode d'emploi. Cela vous aidera à éviter des dommages matériels et des blessures. Toutes les informations sont les plus récentes au moment de l'impression, mais certaines modifications apportées par le fabricant du produit peuvent ne pas être reflétées dans les instructions.

Plus d'informations et de contacts peuvent être trouvés sur le site: **www.konner-sohnen.com**

IMPORTANT!

Attention! Le fabricant se réserve le droit de modifier le design, la conception et le contenu de livraison de la gamme de produits. Les illustrations et les dessins de ce manuel peuvent différer de l'aspect extérieur du produit réel.

2 DESCRIPTION DU PRODUIT

Les cultivateurs **Könner & Söhnen®** sont destinés à labourer le sol dans de petites zones près de la maison ou du jardin. Pratique à utiliser, le cultivateur peut considérablement simplifier et accélérer la culture de terre dans les serres, et peut être utile aux services municipaux. Le cultivateur est léger et facile à utiliser, ce qui lui permet d'être utilisé par les femmes et les personnes âgées.

Le cultivateur sera le meilleur assistant à la ferme, car avec son aide, vous pouvez non seulement labourer la terre, mais aussi la fertiliser, l'ameublir et la niveler, labourer entre les rangées, labourer le sol et faire des rayons.

Les principaux avantages du cultivateur **Könner & Söhnen®** comprennent:

- Faible bruit et vibration
- Faible poids
- Facilité d'utilisation et d'entretien
- Compacité
- Facile à assembler

3 SPÉCIFICATIONS TECHNIQUES

Cultivateur	KS 1000T E	KS 1500T E
Type du moteur	électrique	électrique
Puissance, W	1000	1500
Fréquence, Hz	50	50
Tension, V	230	230
Diamètre des fraises, cm	22	22
Profondeur de travail, cm	≤ 22	≤ 22
Largeur de travail, cm	36	45
Niveau de bruit Lpa(7m)/Lwa, dB	68/93	68/93
Poids net, kg	8	12
Poids brut, kg	10	14.5
Dimensions brutes (LxLxH), mm	380x275x530	480x320x545
Classe de protection	IPX4	IPX4

CERINȚE REFERITOR CABLUL EXTENSIBIL:

Lungimea maximă: 50 m.
Intersecție: 3x2,5 mm²

CONTENU DE LA LIVRAISON 4

L'EQUIPEMENT COMPREND:

1. Cultivateur	1 pcs.
2. Fraises	4 pcs. (pour le modèle KS 1000T E)
	6 pcs. (pour le modèle KS 1500T E)
3. Console	1 pcs.
4. Roue de transport	2 pcs. (pour le modèle KS 1500T E)
5. Mode d'emplois	1 pcs.
6. Emballage	1 pcs.

VUE D'ENSEMBLE DES CULTIVATEURS KS 1000T E, KS 1500T E 5

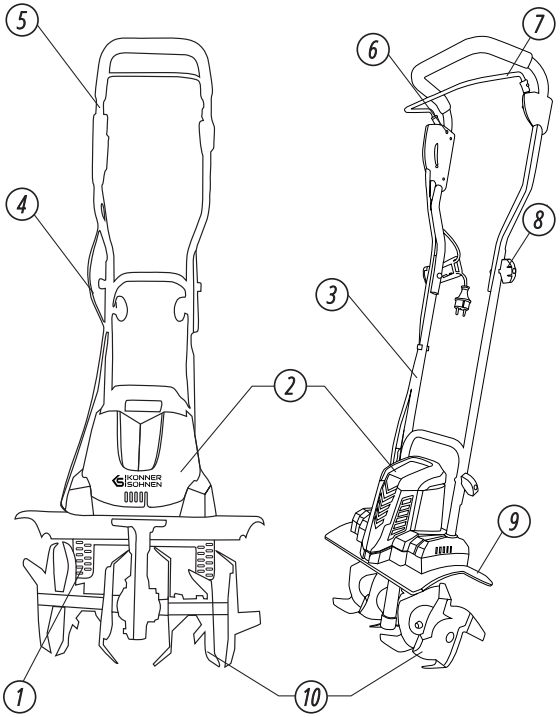

1. Roues de transport (pour le modèle KS 1500T E)
2. Boite de moteur
3. Chassis
4. Cable d'alimentation
5. Panneau de commande
6. Bouton de vérouilage
7. Lévier de démarrage
8. Vis
9. Aile de protection
10. Fraises

Avant d'utiliser le cultivateur, veuillez lire attentivement le mode d'emploi. Conservez-le pour référence future et suivez les instructions qu'il contient pour éviter les blessures et les dommages à l'appareil. Évitez d'utiliser l'appareil par quelqu'un d'autre ou des enfants. N'utilisez pas l'appareil en présence d'adultes, d'enfants ou des animaux dans la zone de travail - l'opérateur du cultivateur est responsable des accidents, des menaces de mort et des biens.

Le cultivateur **Könner & Söhnen®** répond à toutes les exigences de sécurité des normes européennes en vigueur. N'apportez aucune modification à la conception de l'appareil.

RESPECTEZ CES EXIGENCES POUR TRAVAILLER AVEC LE CULTIVATEUR:

1. Familiarisez-vous avec les fonctionnalités de gestion du cultivateur et ses fonctions. En cas d'imprévu, l'opérateur doit savoir arrêter le cultivateur.

2. L'opérateur de l'appareil doit être en bon état physique et mental, capable de prendre rapidement des décisions, si nécessaire. Il est interdit de travailler avec le cultivateur après avoir bu de l'alcool, pris de la drogue ou pris des médicaments susceptibles de ralentir la réaction.

3. Le cultivateur est conçu pour travailler le sol pendant le semis, ainsi que pour l'entretien et le traitement des plantes. L'utilisation du cultivateur à des fins autres que celles spécifiées dans ce manuel est interdite.

ATTENTION - DANGER! **Le non-respect de ces instructions et instructions peut entraîner des blessures graves, un choc électrique ou un incendie.**

SÉCURITÉ ÉLECTRIQUE

- Le cultivateur électrique **Könner & Söhnen®** doit être protégé contre la pluie et l'humidité. Évitez de faire entrer de l'eau dans l'appareil car cela peut augmenter le risque de choc électrique.

- La fiche du cordon d'alimentation du cultivateur doit correspondre à la prise secteur. Les modifications de la construction de la fourche sont strictement interdites.

- Utilisez le cordon d'alimentation comme prévu. Le câble n'est pas conçu pour transporter le cultivateur, pour le suspendre ou pour retirer la fiche de la prise. Protégez-le contre les arêtes vives et les parties mobiles du cultivateur, contre les effets de l'huile et des températures élevées. L'endommagement ou l'enchevêtrement du fil augmente le risque de choc électrique.

- Vérifiez que l'appareil et le câble d'alimentation ne sont pas endommagés avant d'utiliser le cultivateur.

ATTENTION - DANGER! **Ne pas utiliser le câble endommagé!**

- Assurez-vous que l'interrupteur n'est pas verrouillé lorsque vous branchez la fiche dans la prise.

- Utilisez uniquement la rallonge approuvée avec le cultivateur lorsque vous l'utilisez à l'extérieur. Il est important d'équiper la prise d'un fusible ou d'un disjoncteur d'urgence.

- Débranchez le cordon d'alimentation après avoir utilisé le cultivateur. Tirez toujours le fil vers l'arrière.

- Évitez tout contact avec des surfaces mises à la terre - tuyaux, éléments chauffants, etc. Le risque de choc électrique est considérablement accru par la mise à la terre.

SÉCURITÉ HUMAINE

- Soyez prudent, gardez une trace de ce que vous faites, réfléchissez bien avant de travailler avec un cultivateur.

- Allumez l'appareil immédiatement avant la mise en service, en vous assurant que l'interrupteur est en état de marche.

- Ne laissez aucun étranger entrer dans la zone de travail à moins de 10 mètres. Le territoire doit être exempt d'objets étrangers.

TRADITIONELLE DEUTSCHE QUALITÄT
KÖNNER SÖHNEN

- Le cultivateur ne doit pas être utilisé à proximité de substances explosives, de gaz ou de liquides. Cela peut provoquer des étincelles pouvant provoquer un incendie ou une explosion.
- Evitez de surcharger le cultivateur. Fonctionne uniquement dans la plage de puissance spécifiée. Si la vitesse est réduite, retirez la charge ou éteignez le cultivateur.
- Le cultivateur doit être tenu hors de portée des enfants.

PRÉPARATION AU TRAVAIL

1. Lorsque vous utilisez un cultivateur, portez toujours un pantalon long et des chaussures solides, durables et antidérapantes. N'utilisez pas l'appareil pieds nus ou en sandales.

2. Inspectez soigneusement la zone de travail et retirez tous les objets étrangers.

3. Effectuez une inspection approfondie de l'équipement avant utilisation. Assurez-vous que les raccords et les pièces sont en bon état. Si les lames des fraises ou les vis de montage sont endommagés, remplacez complètement l'ensemble pour éviter d'endommager l'unité.

4. Suivez le temps de l'utilisation du cultivateur, car des vibrations excessives peuvent nuire à votre santé.

TRAVAILLER AVEC LE CULTIVATEUR

1. Le moteur doit être allumé conformément aux instructions du manuel, en gardant une distance de sécurité entre les pieds et les fraises.

2. Il est interdit de soulever et de transporter l'appareil pendant que le moteur tourne !

3. Lorsque vous travaillez sur une pente, le cultivateur peut basculer. Ne pas utiliser le cultivateur sur une pente supérieure à 10%. L'angle d'inclinaison de 10% correspond à 10 cm. De levage de 100 cm. plan horizontal. Ne pas labourer le sol sur des pentes raides pour éviter de perdre le contrôle de l'unité.

4. Vérifiez le bon positionnement de l'unité sur les pentes. Il est interdit à la personne travaillant avec le cultivateur de se tenir au-dessous de l'appareil afin de ne pas tomber sous le cultivateur en cas de perte de contrôle sur celui-ci.

5. Ne faites pas fonctionner l'appareil sur la pente. Avancez seulement, ne tirez pas le cultivateur d'avant en arrière.

6. Soyez prudent lorsque vous changez la direction de déplacement du cultivateur.

7. Réduisez la vitesse angulaire sur un sol pierreux.

8. Le travail avec le cultivateur ne doit avoir lieu qu'au rythme de marche à pieds, car il y a un risque de trébuchement, de glissement, etc. en se déplaçant rapidement.

9. Pour régler la profondeur de labour, augmentez la pression sur la poignée en poussant le soc dans le sol plus ou moins.

10. Ne retournez pas le moteur, ne changez pas sa position de base!

DANGER DE BLESSURE

- La culture des terres ne peut se faire que pendant la journée ou sous une très bonne lumière artificielle.
- Ne touchez jamais les pièces en rotation, ne mettez pas les mains ou les pieds sur ou sous celles-ci.
- Soyez prudent - ne cultivez pas le sol dans des zones où des conduites d'électricité, de gaz ou d'eau peuvent passer. Pour trouver de tels conduites, utilisez les appareils de recherche appropriés.
- Évitez d'utiliser des outils non recommandés par le fabricant.
- Avant de mettre le cultivateur de côté, assurez-vous que le moteur est éteint et que la machine est complètement arrêtée.

DESCRIPTION DES SYMBOLES 7

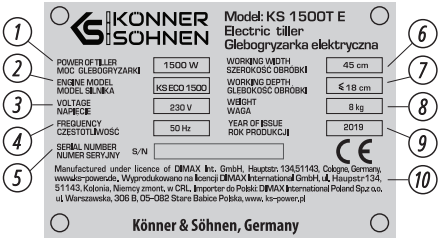

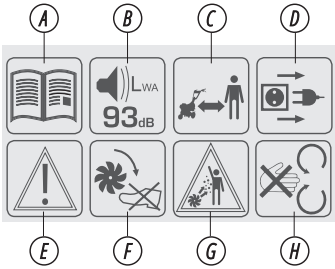

1. Puissance maximale
2. Modèle du moteur
3. Tension
4. Fréquence
5. Numéro de série
6. Largeur de labour
7. Profondeur de labour
8. Poids
9. Date de production
10. Information sur fabricant

a. Lisez les instructions avant de commencer;
b. Niveau sonore;
c. D'autres personnes doivent garder une distance par rapport au cultivateur;
d. Débranchez après utilisation;
e. Attention ! Information importante!
f. Ne soulevez pas vos pieds vers les fraises;
g. Il est interdit de se trouver dans la zone de travail du cultivateur;
h. Ne levez pas les mains sur les pièces rotatives du cultivateur.

ASSEMBLAGE 5

1. À l'aide des vis fournies avec le produit, assemblez le bas de la poignée.

2. Installez les supports du cordon d'alimentation comme indiqué dans l'illustration.

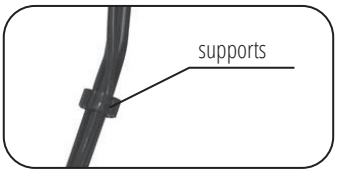

3. Fixez la poignée avec des vis. Installez le support de câble sur la poignée comme indiqué sur l'illustration.

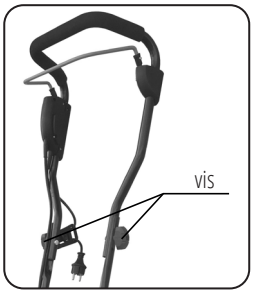

4. Installez les roues de support et ajustez-les à la hauteur requise avec une vis. Serrez fermement les vis de fixation après avoir installé les roues.

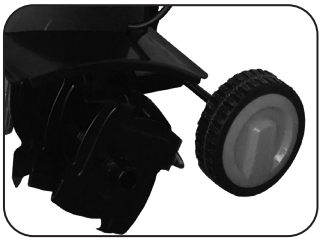

DÉMARRAGE DU MOTEUR

Pour démarrer le moteur, branchez l'appareil dans la prise, poussez le bouton de verrouillage à fond avec une main, en appuyant sur le levier d'alimentation avec l'autre main. Relâchez le bouton de verrouillage après le démarrage du moteur.

IMPORTANT! **Le moteur s'arrêtera si le levier de déverrouillage est relâché.**

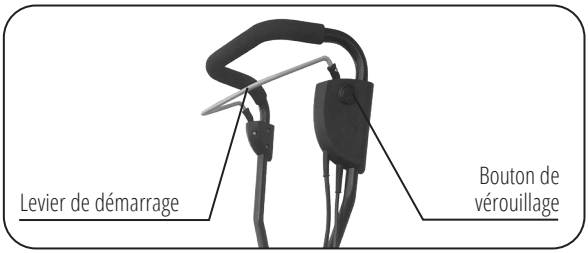

CONSEILS POUR UTILISER UN CULTIVATEUR

Pour plus de sécurité, n'allumez le moteur de l'appareil qu'après l'avoir livré au lieu d'utilisation direct. Réglez la hauteur des roues. Gardez un œil sur le cordon d'alimentation - il doit toujours être derrière vous. Il faut tenir le cultivateur à deux mains.

IMPORTANT! **Assurez-vous que le moteur du cultivateur est éteint avant de travailler!**

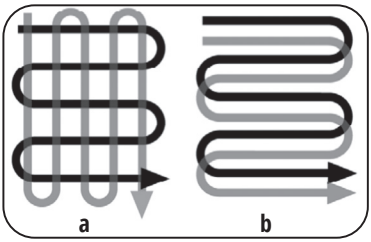

L'appareil avance en raison de l'action des couteaux, qui doivent s'enfoncer lentement dans le sol. Si vous devez effectuer un labour profond, il sera efficace de déplacer le cultivateur vers l'avant, à bout de bras, puis vers vous-même. Vous pouvez répéter les étapes jusqu'à ce que vous atteigniez le niveau de culture requis.

Assurez-vous que les fraises tournent à vitesse maximale, mais ne surchargez pas. Si les couteaux sont immergés trop profondément, faites doucement pivoter l'appareil d'un côté à l'autre et freinez jusqu'à ce qu'ils soient libérés.

Utilisez les itinéraires suivants pour préparer la zone de semis.

TRADITIONELLE DEUTSCHE QUALITÄT
KÖNNER SÖHNEN

ТЕХНІЧНЕ ОБСЛУГОВУВАННЯ 10

Effectuez uniquement les travaux spécifiés dans ce manuel d'utilisation. Pour tout autre travail, veuillez contacter un centre de service agréé. Une liste complète des adresses se trouve sur notre site officiel: **www.konner-sohnen.com**

Pour que l'appareil fonctionne correctement, il est important de remplacer les pièces endommagées et usées en temps opportun. Serrez complètement tous les écrous et boulons. Enlever l'herbe et les résidus de terre après chaque utilisation du cultivateur. Pour éviter la corrosion, recouvrez d'huile toutes les parties métalliques du cultivateur avant de le ranger. Utilisez un chiffon doux pour nettoyer les pièces en plastique de l'équipement. N'utilisez pas de solvants ou d'objets pointus. Tous les évents et pièces mobiles doivent être régulièrement nettoyés de la saleté.

FRAISES

Il faut tenir compte de l'état des fraises. S'ils sont usés ou cassés, contactez un centre de service pour les faire remplacer. Les couteaux sont remplacés en même temps que l'ensemble complet. L'utilisation de couteaux anciens ou cassés entraîne une surcharge du moteur et une diminution significative de l'efficacité du labour. Utilisez des gants de protection pour travailler avec les couteaux.

STOCKAGE

Inspectez soigneusement la machine pour détecter d'éventuelles pannes avant de ranger le cultivateur - la machine doit toujours être prête à l'emploi. Conservez l'appareil dans un endroit sec et sans poussière, hors de portée des enfants. Lorsqu'il est installé pour un stockage à long terme (par exemple, en hiver), il est essentiel que toutes les parties extérieures du produit soient soigneusement nettoyées de la saleté et que toutes les parties mobiles du cultivateur soient huilées ou graissées. Lors de l'élimination du produit, il faut garder à l'esprit que l'emballage du cultivateur, les accessoires et l'appareil lui-même sont fabriqués en matériaux recyclables.

Vous pouvez trouver la liste actuelle des centres de services sur le site d'un représentant exclusif:
www.konner-sohnen.com

CONDITIONS DE SERVICE DE GARANTIE 11

La garantie internationale du fabricant est de deux (2) ans. La période de garantie commence à la date d'achat. Le vendeur de ce produit est tenu de fournir une garantie. S'il vous plaît, contactez le vendeur pour obtenir une garantie. Pendant la période de garantie, en cas de défaillance du produit en raison de défauts de fabrication, il sera remplacé par le même produit ou réparé.

La carte de garantie doit être conservée pendant toute la période de garantie. En cas de perte de la carte de garantie, la seconde ne sera pas fournie. Le client doit fournir une carte de garantie et un chèque d'acheteur au moment de la demande de réparation ou d'échange. Sinon, le service après-vente ne sera pas fourni. La carte de garantie jointe au produit au moment de la vente doit être correctement et complètement remplie par le vendeur et l'acheteur, signée et tamponnée. Dans d'autres cas, la garantie n'est pas considérée comme valide.

Le produit est accepté pour réparation dans le centre de service après-vente sous la condition d'être bien nettoyé. Les pièces à remplacer deviennent la propriété du centre de service après-vente.

EC Declaration of Conformity

Nr. 042

The following products have been tested by us with the listed standards and found in compliance with the European Community Machinery Directive 2006/42/EC, Electromagnetic compatibility Directive (EMC) 2014/30/EC.

Manufacturer: DIMAX INTERNATIONAL GmbH
Address: Hauptstr. 134, 51143 Cologne, Germany

Product: Electric tillers "Könner & Söhnen"

Type / Model: KS 1000T E, KS 1500T E

The statement is based on a single evaluation of above mentioned products. It does not imply an assessment of the whole production and does not permit the use of the test lab. logo. The manufacturer should ensure that all product in series production are in conformity with the product sample detalied in this report. The applicant should hold the whole technical report at disposal of the competent all the right.

Applied EC Directives: 2006/42/EC Machinery Directive
2014/30/EC Electromagnetic compatibility Directive (EMC)

Applied Standards: EN 60335-1:2012+A11+A 13
EN ISO 12100:2010, EN 709:1997+A4
EN 62233:2008, AfPS GS 2014
EN 55014-1:2017, EN 55014-2-2015
EN 61000-3-2:2014, EN 61000-3-3:2013

19

Issued Date: 2019-01-30
Place of issue: Warsaw city
Technical expert: Homenco A.

DIMAX International GmbH
Steuer-Nr.: 103 5722 2493
USt-IdNr: DE296177274

We DIMAX INTERNATIONAL GmbH hereby declare that specified above conforms covering European Parliament and Council Directives, 2006/42/EC of 17 May 2006 Machinery Directive, Electromagnetic compatibility Directive (EMC) 2014/30/EC of 26 February 2014. The CE mark above can be used under the responsibility of manufacturer. After completion of an EC declaration of Conformity and compliance with all relevant EC directives.

CONTACTE

Deutschland:
DIMAX International GmbH
Flinger Broich 203 -FortunaPark-
40235 Düsseldorf, Deutschland

www.koenner-soehnen.com

Ihre Bestellungen
orders@dimaxgroup.de

Kundendienst, technische Fragen und Unterstützung
support@dimaxgroup.de

Garantie, Reparatur und Service
service@dimaxgroup.de

Sonstiges
info@dimaxgroup.de

Polska:
DIMAX International
Poland Sp.z o.o.

Polska, Warczawska,
306B 05-082 Stare Babice,

info.pl@dimaxgroup.de

Україна:
ТОВ «Техно Трейд КС»,
вул. Електротехнічна 47, 02222,
м. Київ, Україна

sales@ks-power.com.ua