TRADITIONELLE DEUTSCHE QUALITÄT

Assurez-vous de lire avant de commencer le travail

Mode d'emploi

FR

Cultivateur électrique KS 2000T E

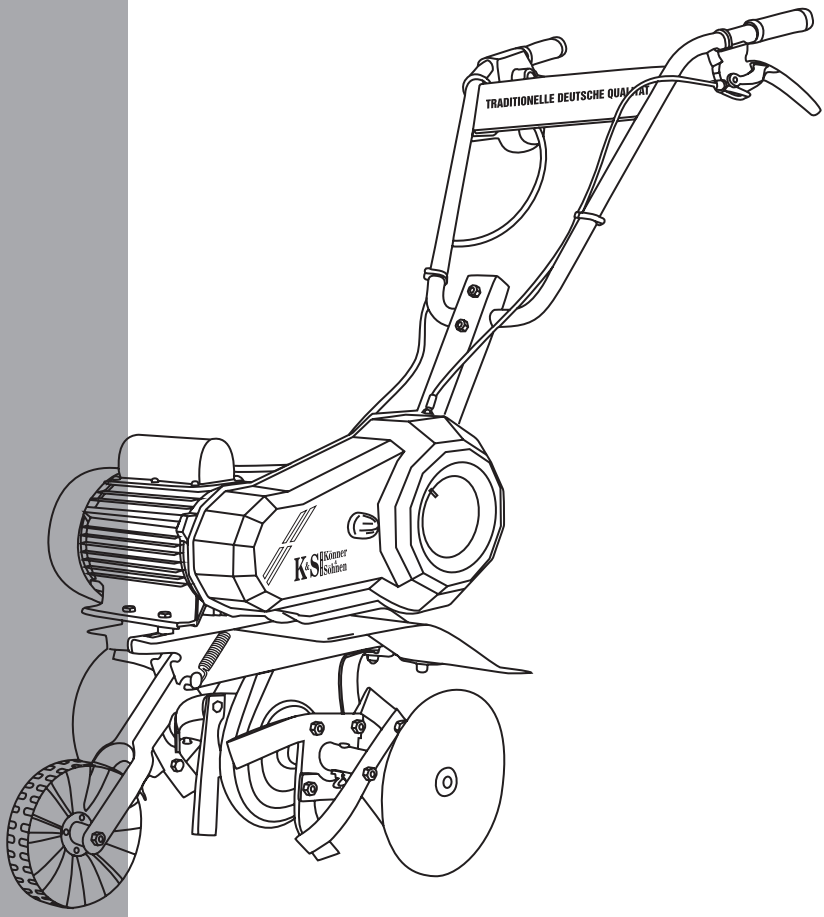

K&S Könner & Söhnen

TRADITIONELLE DEUTSCHE QUALITÄT

SOMMAIRE

1. Préface	2
2. Description de produit	2
3. Spécifications	3
4. Contenu de la livraison	3
5. Vue d'ensamble du produit	4
6. Sécurité	4-7
7. Déchiffrage des symboles	7
8. Assemblage de l'appareil	8-9
9. Travail avec l'appareil	9-12
10. Maintenance	13
11. Conditions de garantie	14

DÉCHIFFRAGE DES INSCRIPTIONS:

KS	production de **TM Könner & Söhnen**
T	Tiller (cultivateur)
E	cultivateur électrique
2000	modèle

Veuillez lire attentivement ce manuel. Portez une attention particulière aux informations commençant par des caractères / mots :

ATTENTION - DANGER!

Le non-respect d'une recommandation marquée de ce signe peut entraîner des blessures graves ou la mort de l'opérateur ou des personnes présentes.

IMPORTANT!

Informations utiles lors de l'utilisation de la machine

K&S Könner & Söhnen

TRADITIONELLE DEUTSCHE QUALITÄT

1. PRÉFACE

Nous sommes reconnaissants pour le choix du cultivateur TM Könner & Söhnen. Ce manuel contient des informations sur la sécurité des travaux et les exigences pour l'utilisation et la maintenance de ce produit.

Avant de commencer le travail avec le cultivateur, nous vous recommandons vivement de lire ce mode d'emploi. Cela vous aidera à éviter des dommages matériels et des blessures. Toutes les informations sont les plus récentes au moment de l'impression, mais certaines modifications apportées par le fabricant du produit peuvent ne pas être reflétées dans les instructions.

IMPORTANT!

Attention ! Le fabricant se réserve le droit de modifier le design, la conception et le contenu de livraison de la gamme de produits. Les illustrations et les dessins de ce manuel peuvent différer de l'aspect extérieur du produit réel.

Plus d'informations et de contacts peuvent être trouvés sur le site **www.ks-power.de**

2. DESCRIPTION DE PRODUIT

Les cultivateurs Könner & Söhnen TM sont destinés à labourer le sol dans de petites zones près de la maison ou du jardin. Pratique à utiliser, le cultivateur peut considérablement simplifier et accélérer la culture de terre dans les serres, et peut être utile aux services municipaux. Le cultivateur est léger et facile à utiliser, ce qui lui permet d'être utilisé par les femmes et les personnes âgées.

Le cultivateur électrique sera le meilleur assistant à la ferme, car avec son aide, vous pouvez non seulement labourer la terre, mais aussi la fertiliser, l'ameublir et la niveler, labourer entre les rangées, labourer le sol et faire des rayons.

Les principaux avantages du cultivateur Könner & Söhnen TM comprennent:
- Faible bruit et vibration;
- Faible poids;
- Facilité d'utilisation et d'entretien;
- Compacité;
- Facile à assembler.

K&S Könner & Söhnen

TRADITIONELLE DEUTSCHE QUALITÄT

3. SPÉCIFICATIONS

ELECTRO CULTIVATEUR KÖNNER & SÖHNEN TM, MODEL KS 2000T E

Type du moteur	electric
Puissance	2000 W
Fréquence	50 Hz
Tension	230 V
Diamètre des fraises	26 cm
Profondeur de travail	≤ 26 cm
Largeur de travail	55 cm
Niveau de bruit, Lpa (7m)/Lwa	60/85 dB
Poids (net)	29.8 kg
Classe de protection	IPX4

EXIGENCES POUR LE CÂBLE D'EXTENSION:

Longueur max: 50 m.
Section du fil: : 3 x 2,5 m^2

4. CONTENU DE LA LIVRAISON

L'EQUIPEMENT COMPREND:

1. Cultivateur	1 pc.
2. Fraises	2 pc.
3. Disques de protection latérale	2 pc.
4. Le soc	1 pc.
5. Console de commande	1 pc.
6. Roue de transport	1 pc.
7. Mode d'emploie	1 pc.
8. Emballage	1 pc.

K&S Könner & Söhnen

TRADITIONELLE DEUTSCHE QUALITÄT

5. VUE D'ENSAMBLE DU PRODUIT

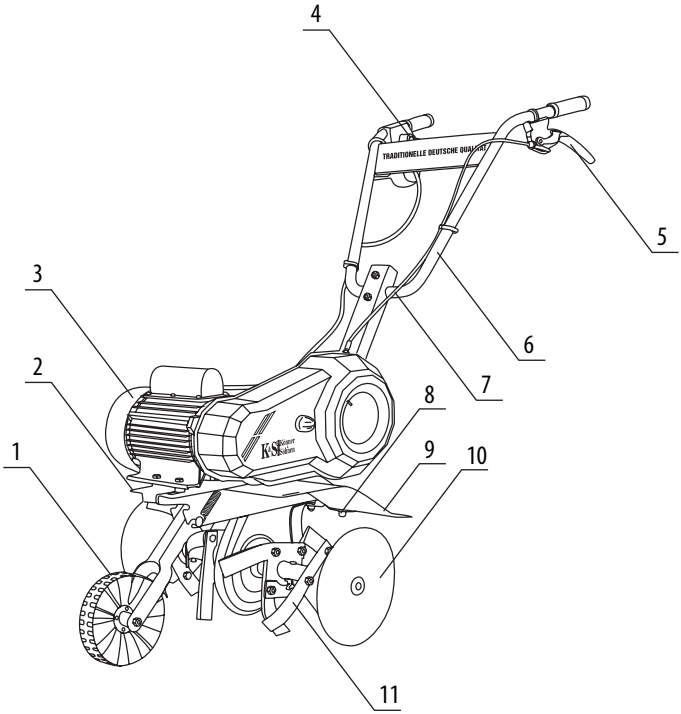

1. Roue de transport
2. Chassis
3. Moteur
4.Bouton de démarrage
5. Lévier d'embrayage
6. Console
7. Cable souple d'embrayage
8. Le soc
9. Ailes
10. Disque de protection
11. Fraises

6. SÉCURITÉ

Avant d'utiliser le cultivateur, veuillez lire attentivement le mode d'emploi. Conservez-le pour référence future et suivez les instructions qu'il contient pour éviter les blessures et les dommages à l'appareil. Évitez d'utiliser l'appareil par quelqu'un d'autre ou des enfants. N'utilisez pas l'appareil en présence d'adultes, d'enfants ou des animaux dans la zone de travail - l'opérateur du cultivateur est responsable des accidents, des menaces de mort et des biens.

Le cultivateur Könner & Söhnen TM répond à toutes les exigences de sécurité des normes européennes en vigueur. N'apportez aucune modification à la conception de l'appareil

K&S Könner & Söhnen

RESPECTEZ CES EXIGENCES POUR TRAVAILLER AVEC LE CULTIVATEUR :

1. Familiarisez-vous avec les fonctionnalités de gestion du cultivateur et ses fonctions. En cas d'imprévu, l'opérateur doit savoir arrêter le cultivateur.
2. L'opérateur de l'appareil doit être en bon état physique et mental, capable de prendre rapidement des décisions, si nécessaire. Il est interdit de travailler avec le cultivateur après avoir bu de l'alcool, pris de la drogue ou pris des médicaments susceptibles de ralentir la réaction.
3. Le cultivateur est conçu pour travailler le sol pendant le semis, ainsi que pour l'entretien et le traitement des plantes. L'utilisation du cultivateur à des fins autres que celles spécifiées dans ce manuel est interdite. Le non-respect de ces instructions et instructions peut entraîner des blessures graves, un choc électrique ou un incendie.

SÉCURITÉ ÉLECTRIQUE

- Le cultivateur électrique Könner & Söhnen doit être protégé contre la pluie et l'humidité. Évitez de faire entrer de l'eau dans l'appareil car cela peut augmenter le risque de choc électrique.
- La fiche du cordon d'alimentation du cultivateur doit correspondre à la prise secteur. Les modifications de la construction de la fourche sont strictement interdites.
- Utilisez le cordon d'alimentation comme prévu. Le câble n'est pas conçu pour transporter le cultivateur, pour le suspendre ou pour retirer la fiche de la prise. Protégez-le contre les arêtes vives et les parties mobiles du cultivateur, contre les effets de l'huile et des températures élevées. L'endommagement ou l'enchevêtrement du fil augmente le risque de choc électrique.
- Vérifiez que l'appareil et le câble d'alimentation ne sont pas endommagés avant d'utiliser le cultivateur.
- Assurez-vous que l'interrupteur n'est pas verrouillé lorsque vous branchez la fiche dans la prise.
- Utilisez uniquement la rallonge approuvée avec le cultivateur lorsque vous l'utilisez à l'extérieur. Il est important d'équiper la prise d'un fusible ou d'un disjoncteur d'urgence.
- Débranchez le cordon d'alimentation après avoir utilisé le cultivateur. Tirez toujours le fil vers l'arrière.
- Évitez tout contact avec des surfaces mises à la terre - tuyaux, éléments chauffants, etc. Le risque de choc électrique est considérablement accru par la mise à la terre.

ATTENTION - DANGER!

Il est interdit d'utiliser un cultivateur sur un sol humide sans connexion via une machine différentielle !
Ne pas utiliser le cultivateur si le câble est endommagé !

TRADITIONELLE DEUTSCHE QUALITÄT

SÉCURITÉ HUMAINE

- Soyez prudent, gardez une trace de ce que vous faites, réfléchissez bien avant de travailler avec un cultivateur.
- Allumez l'appareil immédiatement avant la mise en service, en vous assurant que l'interrupteur est en état de marche.
- Ne laissez aucun étranger entrer dans la zone de travail à moins de 10 mètres. Le territoire doit être exempt d'objets étrangers.
- Le cultivateur ne doit pas être utilisé à proximité de substances explosives, de gaz ou de liquides. Cela peut provoquer des étincelles pouvant provoquer un incendie ou une explosion.
- Evitez de surcharger le cultivateur. Fonctionne uniquement dans la plage de puissance spécifiée. Si la vitesse est réduite, retirez la charge ou éteignez le cultivateur.
- Le cultivateur doit être tenu hors de portée des enfants.

PRÉPARATION AU TRAVAIL

1. Lorsque vous utilisez un cultivateur, portez toujours un pantalon long et des chaussures solides, durables et antidérapantes. N'utilisez pas l'appareil pieds nus ou en sandales.
2. Inspectez soigneusement la zone de travail et retirez tous les objets étrangers.
3. Effectuez une inspection approfondie de l'équipement avant utilisation. Assurez-vous que les raccords et les pièces sont en bon état. Si les lames des fraises ou les vis de montage sont endommagés, remplacez complètement l'ensemble pour éviter d'endommager l'unité.
5. Suivez le temps de l'utilisation du cultivateur, car des vibrations excessives peuvent nuire à votre santé.

TRAVAILLER AVEC LE CULTIVATEUR

1. Le moteur doit être allumé conformément aux instructions du manuel, en gardant une distance de sécurité entre les pieds et les fraises.
2. Il est interdit de soulever et de transporter l'appareil pendant que le moteur tourne !
3. Lorsque vous travaillez sur une pente, le cultivateur peut basculer. Ne pas utiliser le cultivateur sur une pente supérieure à 10%. L'angle d'inclinaison de 10% correspond à 10 cm. De levage de 100 cm. plan horizontal. Ne pas labourer le sol sur des pentes raides pour éviter de perdre le contrôle de l'unité.
4. Vérifiez le bon positionnement de l'unité sur les pentes. Il est interdit à la personne travaillant avec le cultivateur de se tenir au-dessous de l'appareil afin de ne pas tomber sous le cultivateur en cas de perte de contrôle sur celui-ci.
5. Ne faites pas fonctionner l'appareil sur la pente. Avancez seulement, ne tirez pas le cultivateur d'avant en arrière.
6. Soyez prudent lorsque vous changez la direction de déplacement du cultivateur.
7. Réduisez la vitesse angulaire sur un sol pierreux.
8. Le travail avec le cultivateur ne doit avoir lieu qu'au rythme de marche à pieds, car il y a un risque de trébuchement, de glissement, etc. en se déplaçant

K&S Könner & Söhnen

rapidement.
9. Pour régler la profondeur de labour, augmentez la pression sur la poignée en poussant le soc dans le sol plus ou moins.
10. Ne retournez pas le moteur, ne changez pas sa position de base !

DANGER DE BLESSURE

- La culture des terres ne peut se faire que pendant la journée ou sous une très bonne lumière artificielle.
- Ne touchez jamais les pièces en rotation, ne mettez pas les mains ou les pieds sur ou sous celles-ci.
- Soyez prudent - ne cultivez pas le sol dans des zones où des conduites d'électricité, de gaz ou d'eau peuvent passer. Pour trouver de tels conduites, utilisez les appareils de recherche appropriés.
- Évitez d'utiliser des outils non recommandés par le fabricant.
- Avant de mettre le cultivateur de côté, assurez-vous que le moteur est éteint et que la machine est complètement arrêtée.

7. DÉCHIFFRAGE DES SYMBOLES

SPECIFICATION TABLE

1. Puissance maximale
2. Modèle du moteur
3. Tension
4. Fréquence
5. Numéro de série
6. Largeur de labourage
7. Profondeur de labourage
8. Poids
9. Date de fabrication
10. Informations sur le fabricant

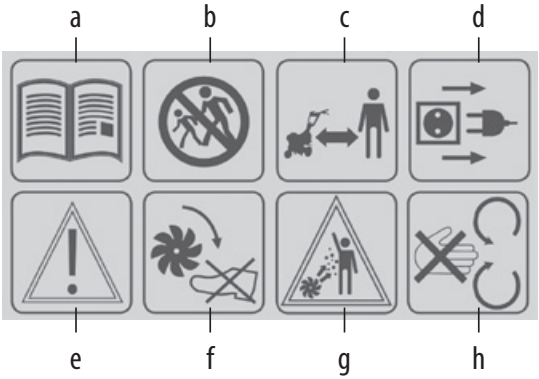

a. Lisez les instructions avant de commencer ;
b. Niveau sonore à distance de 7 m;
c. D'autres personnes doivent garder une distance par rapport au cultivateur ;
d. Débranchez après utilisation ;
e. Attention ! Information importante !
f. Ne soulevez pas vos pieds vers les fraises ;
g. Il est interdit de se trouver dans la zone de travail du cultivateur ;
h. Ne levez pas les mains sur les pièces rotatives du cultivateur.

.

8. ASSEMBLAGE DE L'APPAREIL

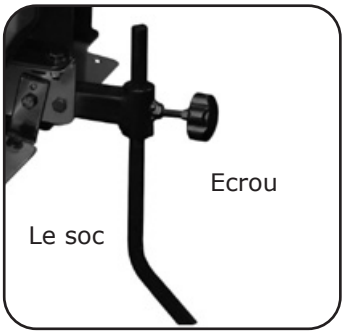

INSTALLATION DU SOC
Installer le soc dans l'ouverture correspondante. Fixez à l'aide d'un boulon et de l'écrou.

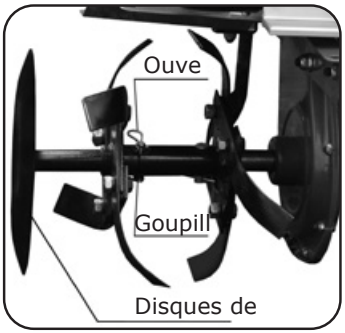

INSTALLATION DES DISQUES DE PROTECTION

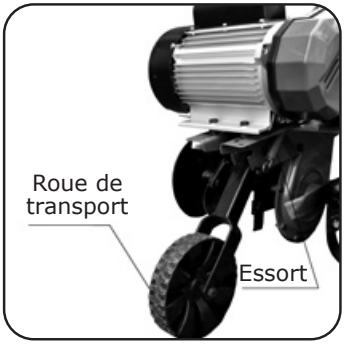

INSTALLATION DE LA ROUE DE TRANSPORT

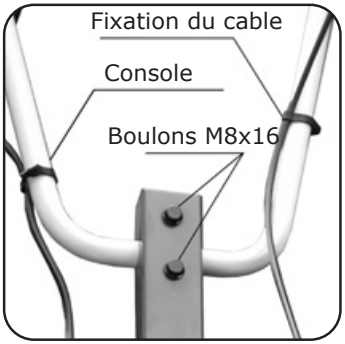

ASSEMBLAGE DE LA CONSOLE
Pour installer la console de l'opérateur, fixez la par des boulons M8x70, et fixez le tout avec deux boulons M8x16.

ATTENTION - DANGER!

Il est interdit d'utiliser un cultivateur sur un sol humide sans connexion via une machine différentielle !

Ne pas utiliser le cultivateur si le câble est endommagé!

9. TRAVAIL AVEC L'APPAREIL

DÉMARRAGE DU MOTEUR

Pour démarrer le moteur, appuyez à fond sur le bouton d'alimentation avec un doigt et appuyez sur le levier d'alimentation avec l'autre main. Relâchez le bouton d'alimentation après le démarrage du moteur.

Le moteur s'arrêtera si le levier de déverrouillage est relâché. Pour que les fraises commencent à tourner, pressez le lévier d'embrayage et maintenez-le.

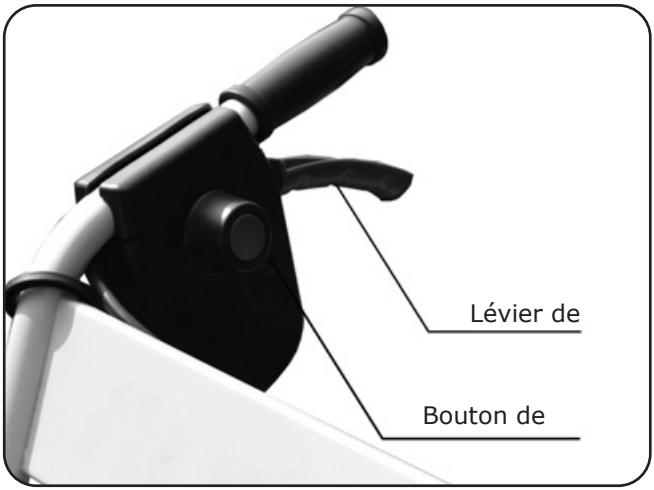

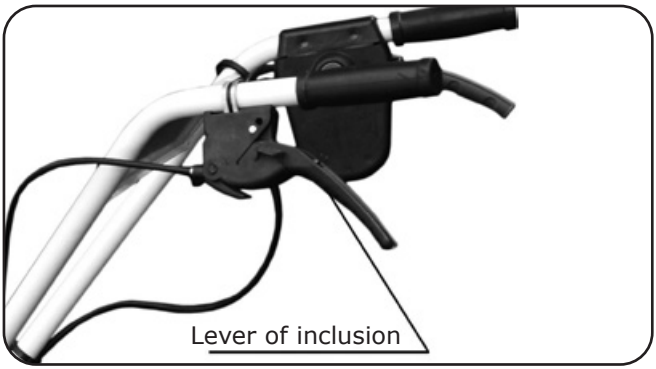

Pour arrêter le cultivateur, relâchez le levier d'embrayage. Le moteur continuera de tourner. Le levier d'embrayage arrêtera les fraises.

REGLAGE DU CABLE D'EMBRAYAGE

For proper clutch operation cable should be clearly regulated - be both tight and free enough. To regulate the cable:Pour que l'embrayage fonctionne correctement, le câble doit être réglé (ni trop serré ni trop lâche).

Pour régler le câble:

- Démarrez le moteur;
- Placer le levier d'embrayage en position médiane;
- Tournez l'écrou dans le sens des aiguilles d'une montre - pour serrer fermement le câble et dans le sens inverse - pour le desserrer.

REGLAGE DE LA HAUTEUR DU SOC ET DE LA PROFONDEUR DU LABOUR

Moyennant le changement du trou requis, réglez la profondeur du support arrière.

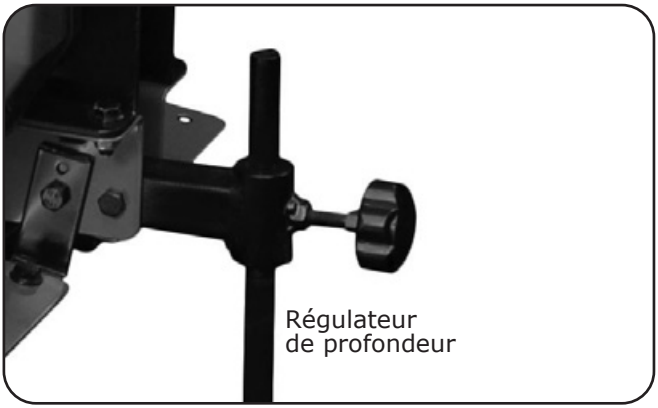

REGLAGE DE LA HAUTEUR DU PANNEAU DE COMMANDE

Pour régler la hauteur du panneau de commande, desserrez l'écrou et ajustez la hauteur en déplaçant l'écrou vers la gauche ou la droite.

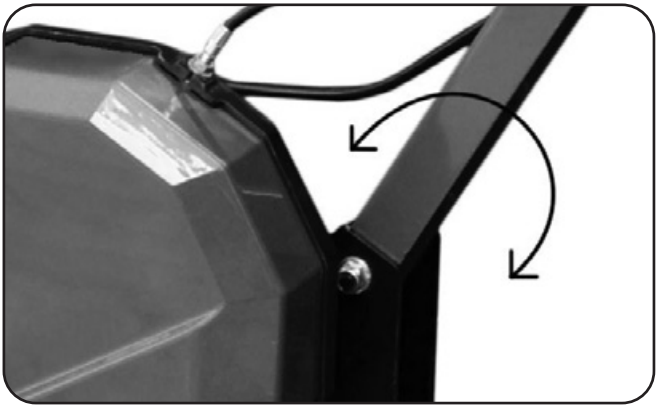

TRADITIONELLE DEUTSCHE QUALITÄT

CONSEILS POUR UTILISER UN CULTIVATEUR

Pour plus de sécurité, n'allumez le moteur de l'appareil qu'après l'avoir livré au lieu d'utilisation direct. Réglez la hauteur des roues. Gardez un œil sur le cordon d'alimentation - il doit toujours être derrière vous. Il faut tenir le cultivateur à deux mains.

IMPORTANT!

Assurez-vous que le moteur du cultivateur est éteint avant de travailler !

L'appareil avance en raison de l'action des couteaux, qui doivent s'enfoncer lentement dans le sol. Si vous devez effectuer un labour profond, il sera efficace de déplacer le cultivateur vers l'avant, à bout de bras, puis vers vous-même. Vous pouvez répéter les étapes jusqu'à ce que vous atteigniez le niveau de culture requis.

Assurez-vous que les fraises tournent à vitesse maximale, mais ne surchargez pas. Si les couteaux sont immergés trop profondément, faites doucement pivoter l'appareil d'un côté à l'autre et freinez jusqu'à ce qu'ils soient libérés.

Utilisez les itinéraires suivants pour préparer la zone de semis.

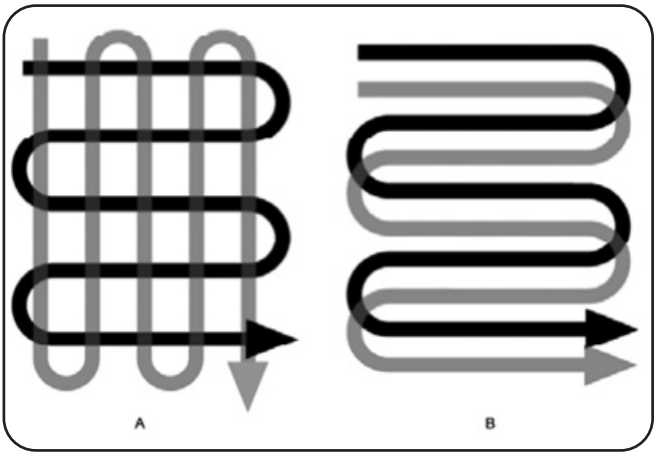

K&S Könner & Söhnen

TRADITIONELLE DEUTSCHE QUALITÄT

10. MAINTENANCE

Effectuez uniquement les travaux spécifiés dans ce manuel d'utilisation. Pour tout autre travail, veuillez contacter un centre de service agréé. Une liste complète des adresses se trouve sur notre site officiel: **www. ks-power.de**

Pour que l'appareil fonctionne correctement, il est important de remplacer les pièces endommagées et usées en temps opportun. Serrez complètement tous les écrous et boulons. Enlever l'herbe et les résidus de terre après chaque utilisation du cultivateur. Pour éviter la corrosion, recouvrez d'huile toutes les parties métalliques du cultivateur avant de le ranger. Utilisez un chiffon doux pour nettoyer les pièces en plastique de l'équipement. N'utilisez pas de solvants ou d'objets pointus. Tous les évents et pièces mobiles doivent être régulièrement nettoyés de la saleté.

FRAISES

Il faut tenir compte de l'état des fraises. S'ils sont usés ou cassés, contactez un centre de service pour les faire remplacer. Les couteaux sont remplacés en même temps que l'ensemble complet. L'utilisation de couteaux anciens ou cassés entraîne une surcharge du moteur et une diminution significative de l'efficacité du labour. Utilisez des gants de protection pour travailler avec les couteaux.

STOCKAGE

Inspectez soigneusement la machine pour détecter d'éventuelles pannes avant de ranger le cultivateur - la machine doit toujours être prête à l'emploi. Conservez l'appareil dans un endroit sec et sans poussière, hors de portée des enfants. Lorsqu'il est installé pour un stockage à long terme (par exemple, en hiver), il est essentiel que toutes les parties extérieures du produit soient soigneusement nettoyées de la saleté et que toutes les parties mobiles du cultivateur soient huilées ou graissées. Lors de l'élimination du produit, il faut garder à l'esprit que l'emballage du cultivateur, les accessoires et l'appareil lui-même sont fabriqués en matériaux recyclables.

Vous pouvez trouver la liste actuelle des centres de services sur le site d'un représentant exclusif:

The current list of service centers can be found
online on our exclusive representative:

www.ks-power.de

K&S Könner & Söhnen

TRADITIONELLE DEUTSCHE QUALITÄT

11. CONDITIONS DE SERVICE APRÈS VENTE

La garantie internationale du fabricant est de deux (2) ans. La période de garantie commence à la date d'achat. Le vendeur de ce produit est tenu de fournir une garantie. S'il vous plaît, contactez le vendeur pour obtenir une garantie. Pendant la période de garantie, en cas de défaillance du produit en raison de défauts de fabrication, il sera remplacé par le même produit ou réparé.

La carte de garantie doit être conservée pendant toute la période de garantie. En cas de perte de la carte de garantie, la seconde ne sera pas fournie. Le client doit fournir une carte de garantie et un chèque d'acheteur au moment de la demande de réparation ou d'échange. Sinon, le service après-vente ne sera pas fourni. La carte de garantie jointe au produit au moment de la vente doit être correctement et complètement remplie par le vendeur et l'acheteur, signée et tamponnée. Dans d'autres cas, la garantie n'est pas considérée comme valide.

Le produit est accepté pour réparation dans le centre de service après-vente sous la condition d'être bien nettoyé. Les pièces à remplacer deviennent la propriété du centre de service après-vente.

LES CAS D'EXCLUSION DE GARANTIE:

- Si l'exploitant n'a pas observé les préconisations du mode d'emploi.

- Si autocollants d'identification, numéros de série, les plaquettes manquent ou sont illisibles sur l'appareil.

- Si la défaillance était provoquée par transportation incorrecte ou le stockage incorrect, ou par une maintenance incorrecte.

- En présence des détériorations d'origine mécanique (fissures, ébréchures, mâchures, traces de chute, déformations de l'enveloppe du moteur, du câble électrique, des broches mâles ou tout autre élément de construction de l'appareil), y compris les détériorations causées par gel de l'eau et en présence des corps étrangers à l'intérieur de l'appareil.

- Si l'appareil a été installé et connecté au réseau électrique avec violations des normes en vigueur ou en cas d'utilisation inappropriée.

- Si le défaut en question ne peut pas être détecté ou reproduit.

- Si le fonctionnement correct de l'appareil peut être rétabli moyennant le nettoyage de la poussière et la crasse, moyennant le choix des réglages correctes, l'entretien technique, changement de l'huile, etc.

- En cas de l'utilisation de l'appareil pour les besoins commerciaux.

- En cas de détection des vices, apparues à cause d'une surcharge de l'engin. Les marques de la surcharge sont: la fusion ou le changement de la couleur des pièces de la machine à cause de la température surélevée, dégâts du métal sur les surfaces du cylindre de moteur ou du piston, détérioration des bagues de piston, d'encart de la bielle motrice.

K&S Könner & Söhnen

- La garantie ne comprend pas le variateur de tension automatique de l'appareil, s'il est tombé en panne à cause d'une mauvaise utilisation ou à défaut d'observance du mode d'emploi.

- En cas de détection des vices, apparues à cause de fonctionnement instable du réseau électrique du Consommateur.

- En cas de détection des vices, apparues à caused'une contamination interne ou externe, par exemple la contamination du circuit carburant ou système de graissage ou de refroidissement.

- En cas de présence des traces d'endommagements mécaniques ou thermiques sur les câbles électriques ou les broches males.

- En cas de présence à l'intérieur de l'appareil des liquides étrangères ou des objets étrangers, des copeaux de métal, etc.

- Si la panne est arrivée en résultat d'utilisation des pièces d'échange, des matériaux, huile, etc., des fournisseurs extérieurs.

- En cas de détection des vices dans deux ou plusieurs organes fonctionnels, qui ne sont pas directement liés entre eux.

- Si la panne est arrivée à cause des facteurs naturels – la boue, la poussière, l'humidité, haute ou basse température, les calamités naturelles.

- La garantie ne couvre pas les pièces détachées sujettes à l'usure vite, ainsi que les pièces (bougies d'allumage, injecteurs, poulies, matériaux filtrants, fusible, batteries, dispositifs amovibles, courroies de transmission, garnitures d'étanchéité en caoutchouc, ressorts d'embrayage, axes, dispositifs de démarrage manuel, l'huile, outillage).

- Entretien préventif (nettoyage, graissage, pétrolage), installation et réglages.

- Si l'engin a été ouvert, a été réparé de façon indépendante, ou si les changements ont été apportés à la construction de l'appareil.

- En cas de détection des vices, apparues naturellement à cause de l'usure pendant une utilisation prolongée de l'appareil (fin de longévité de l'engin).

- Si après la détection du défaut, l'exploitation de l'appareil n'a pas été arrêtée.

- La garantie pour les batteries rechargeables fournies avec l'appareil est de 3 mois.

EC Declaration of Conformity

Nr. 009

The following products have been tested by us with the listed standards and found in compliance with the European Community Machinery Directive 2006/42/EC, Low Voltage Directive 2006/95/EC, Electromagnetic compatibility Directive (EMC) 2004/108/EC, Noise Directive 2000/14/EC.

Manufacturer: DIMAX INTERNATIONAL GmbH
Address: Hauptstr. 134, 51143 Cologne, Germany

Product: Electric tillers "Könner & Söhnen"

Type / Model: KS 2000T E

The statement is based on a single evaluation of above mentioned products. It does not imply an assessment of the whole production and does not permit the use of the test lab. logo. The manufacturer should ensure that all product in series production are in conformity with the product sample detalied in this report. The applicant should hold the whole technical report at disposal of the competent all the right.

Applied EC Directives:
2006/42/EC Machinery Directive
2006/95/EC Low Voltage Directive
2004/108/EC Electromagnetic compatibility Directive (EMC)
2000/14/EC Noise Directive

Applied Standards:
EN 709A4:2009, EN 62233:2008
EN 60335-1/A15:2011, EN 1553:1996
EN 55014-2:1997/A1:2001/A2:2008
EN ISO 12100:2010

2000/14/EC_2005/88/EC Annex VI

For Models: KS 2000T E
Noise: measured L_{WA} = 82 dB (A), guaranteed L_{WA} = 85 dB (A)

CE
15

Issued Date: 2016-12-01
Place of issue: Warsaw city
Technical expert: Homenco A.

DIMAX International GmbH
Steuer-Nr.: 103 5722 2493
USt-IdNr: DE296177274

We DIMAX INTERNATIONAL GmbH hereby declare that specified above conforms covering European Parliament and Council Directives, 2006/42/EC of 17 May 2006 Machinery Directive, 2006/95/EC Low Voltage Directive of 12 December 2006, Electromagnetic compatibility Directive (EMC) 2004/108/EC of 15 December 2004, Noise Directive 2000/14/EC of 8 May 2000. The CE mark above can be used under the responsibility of manufacturer. After completion of an EC declaration of Conformity and compliance with all relevant EC directives.

DIMAX GROUP

CONTACTS

Deutschland:
DIMAX International GmbH
Deutschland, Hauptstr. 134,
51143 Köln,
www.ks-power.de
info@dimaxgroup.de

Polska:
DIMAX International
Poland Sp.z o.o.
Polen, Warczawska, 306B
05-082 Stare Babice,
www.ks-power.pl
info.pl@dimaxgroup.de

Україна:
ТОВ «Техно Трейд КС»,
вул. Електротехнічна 47,
02222, м. Київ, Україна
www.ks-power.com.ua
sales@ks-power.com.ua

Россия:
ТД «Рус Энержи K&C»
129090, г.Москва, проспект
Мира, д.19, стр.1, эт.1,
пом.1, комн.6б, офис 99В
www.ks-power.ru
info@ks-power.ru

K&S Könner & Söhnen