TRADITIONELLE DEUTSCHE QUALITÄT

Assurez-vous de lire avant de commencer le travail!

Mode d'emploi

FR

Générateur-onduleur

KS 1200i
KS 2100i
KS 3500i
KS 3500iE G-Profi
KS 7100iE G-Profi

Générateur-onduleur dans un coque anti-bruit

KS 2000i S
KS 3300i S
KS 3300iEG S-Profi
KS 4000iE S
KS 4000iEG S-Profi
KS 7200iEG S-Profi

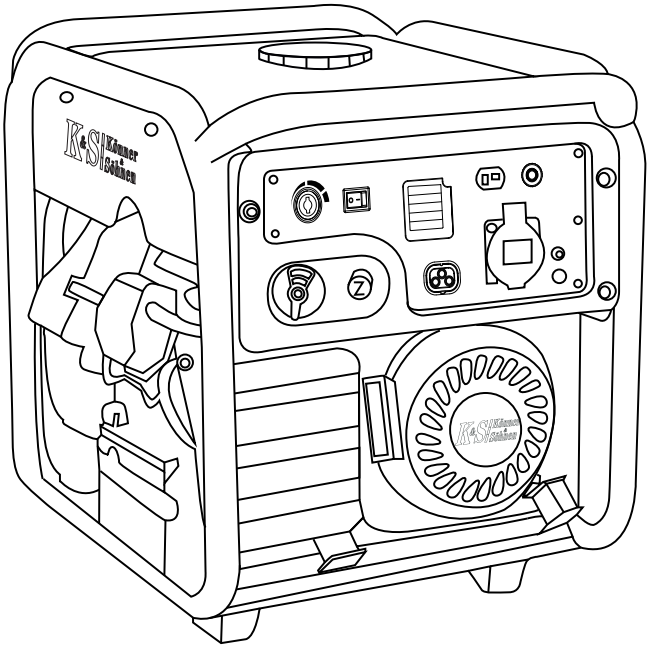

K&S Könner & Söhnen

TRADITIONELLE DEUTSCHE QUALITÄT

SOMMAIRE

1. PRÉFACE 2
2. PRÉCAUTIONS DE SÉCURITÉ POUR L'UTILISATION DU GÉNÉRATEUR-ONDULEUR 3
3. DÉCODAGE DES SYMBOLES DE SÉCURITÉ 5
4. DÉSCRIPTION DES SYMBOLES SUR LE GÉNÉRATEUR 6
5. VUE GÉNÉRALE ET LES PIÈCES DES GÉNÉRATEURS-ONDULEURS KS 1200i , KS 2100i 7
6. VUE GÉNÉRALE ET LES PIÈCES DU GÉNÉRATEUR-ONDULEUR KS2000IS 9
7. VUE GÉNÉRALE ET LES PIÈCES DES GÉNÉRATEURS-ONDULEURS KS 3300i S, KS 3300iEG S-Profl 11
8. VUE GÉNÉRALE ET LES PIÈCES DES GÉNÉRATEURS-ONDULEURS KS 3500i, KS 3500iE G-Profi 13
9. VUE GÉNÉRALE ET LES PIÈCES DES GÉNÉRATEURS-ONDULEURS KS 4000iE S, KS 4000iEG S 15
10. VUE GÉNÉRALE ET LES PIÈCES DU GÉNÉRATEUR-ONDULEUR KS 7100iE G-Profi 17
11. VUE GÉNÉRALE ET LES PIÈCES DU GÉNÉRATEUR-ONDULEUR KS 7200iEG S-Profi 18
12. CHARACTERISTIQUES TECHNIQUES DES GÉNÉRATEURS 19-22
13. DÉSCRIPTION DES FONCTIONS DES GÉNÉRATEURS-ONDULEURS 23
14. CONDITIONS D'EXPLOITATION DU GÉNERATEUR-ONDULEUR 26
15. TRAVAIL AVEC LE GÉNÉRATEUR 27
16. CONTROLE AVANT LE DEBUT DES TRAVAUX 29
17. DEBUT DE TRAVAIL 30
18. ENTRETIEN 36
19. HUILES RECOMMANDÉES 37
20. CALENDRIER DE MAINTENANCE TECHNIQUE RECOMMANDÉE 39
21. ENTRETIEN DU FLTRE À AIR 40
22. ENTRETIEN DES BOUGIES 41
23. ENTRETIEN DU SILENCIEUX ET DU PARE-ÉTINCELLES 42
24. FILTRE DU RÉSERVOIR DE CARBURANT 42
25. STOCKAGE DU GÉNÉRATEUR 43
26. TRANSPORT DU GÉNÉRATEUR 44
27. ÉLIMINATION DU GÉNÉRATEUR ET DE LA BATTERIE 44
28. PANNES POSSIBLES ET LEUR RÉPARATION 45
29. MOYENS VALEURS DE PUISSANCE DES APPAREILS 46
30. CONDITIONS DE GARANTIE 47

DÉCRYPTAGE DES SYMBOLES:

KS	le groupe éléctrogène Könner & Söhnen
i	alternateur
S	coque anti-bruit
E	démarrage électrique
G	possibilité d'utiliser le gaz comme carburant

ATTENTION - DANGER!

Le non-respect de la recommandation marquée de ce signe peut entraîner des blessures graves ou la mort de l'opérateur ou des personnes présentes.

TRADITIONELLE DEUTSCHE QUALITÄT

1. PRÉFACE

Félicitations pour votre achat du générateur à essence **Könner & Söhnen TM**. Ce manuel contient des instructions de sécurité, une description de l'utilisation et du réglage des générateurs Könner & Söhnen et des procédures pour leur maintenance.

Le fabricant du générateur peut apporter des modifications qui peuvent ne pas être reflétées dans ce manuel, telles que: le fabricant se réserve le droit d'apporter des modifications à la conception, l'assemblage et la construction du produit. Les images et les dessins du mode d'emploi sont schématiques et peuvent différer des composants et des étiquettes réels des produits.

La fin du manuel contient des informations de contact que vous pouvez utiliser en cas de problème. Toutes les informations contenues dans ce manuel sont les plus récentes au moment de l'impression.

ATTENTION - DANGER!

Afin d'assurer l'intégrité de l'équipement et d'éviter d'éventuelles blessures, assurez-vous de lire ce manuel.

Une liste des centres de services est disponible sur le site officiel de l'importateur:

www.ks-power.de

K&S Könner & Söhnen

TRADITIONELLE DEUTSCHE QUALITÄT

2. PRÉCAUTIONS DE SÉCURITÉ POUR L'UTILISATION DU GÉNÉRATEUR-ONDULEUR

Veuillez lire attentivement ce chapitre avant de démarrer le générateur.

ZONE DE TRAVAIL

- N'utilisez pas le générateur près de gaz, liquides ou poussières inflammables. Lors du fonctionnement, le système d'échappement du générateur est fortement chauffé, ce qui peut provoquer l'inflammation de ces matériaux ou leur explosion.
- Gardez la zone de travail propre et bien éclairée pour éviter les blessures.
- Ne laissez pas des étrangers, des enfants ou des animaux de s'approcher à un générateur mis en marche. Prévoir des barrières de sécurité pour la zone de travail si nécessaire.

SÉCURITÉ ÉLECTRIQUE

- Le générateur génère de l'électricité, qui peut entraîner un choc électrique en cas de non-respect des règles de sécurité.
- Il est interdit de mettre le générateur en marche dans des conditions d'humidité élevée. Gardez le générateur dans un endroit sec.
- Évitez tout contact direct avec les surfaces mises à la terre (tuyaux, radiateurs, etc.).
- Ne laissez pas l'humidité pénétrer dans le générateur, car cela augmente le risque de choc électrique.
- Soyez vigilant lorsque vous travaillez avec un câble d'alimentation. Remplacez immédiatement en cas de détérioration, car le câble endommagé augmente le risque de choc électrique.
- Tous les raccordements de générateur au réseau doivent être effectués par un électricien certifié conformément à toutes les règles et réglementations en matière d'électricité.
- Effectuez une mise à la terre du générateur électrique avant de commencer à utiliser.
- Ne débranchez pas et ne connectez pas les consommateurs au générateur, quand vos pieds sont dans l'eau ou sur un sol humide.
- Ne touchez pas les parties du générateur sous tension.
- Ne connecter au générateur que les consommateurs répondant aux caractéristiques électriques et à la puissance nominale du générateur.
- Gardez tout le matériel électrique propre et au sec. Les câbles dont l'isolation est endommagée doivent être remplacés. Il est également nécessaire de remplacer les contacts usés, endommagés ou rouillés.
- Isolez tous les fils et les connexions endommagés.

K&S Könner & Söhnen

TRADITIONELLE DEUTSCHE QUALITÄT

SÉCURITÉ PERSONNELLE

- Il est interdit de travailler avec le générateur si vous êtes fatigué, sous l'influence de médicaments puissants, de stupéfiants ou de l'alcool. Pendant le fonctionnement, un manque d'attention de la part d'opérateur peut entraîner des blessures graves.
- Ne portez pas de vêtements étoffés ou de bijoux pendant le travail. Des cheveux longs, des bijoux ou des vêtements étoffés peuvent pénétrer dans les pièces mobiles du générateur et provoquer des blessures.
- Evitez les démarrages spontanés. Lorsque vous éteignez le générateur, assurez-vous que l'interrupteur est en position Off.
- Assurez-vous qu'il n'y a pas d'objets étrangers sur le générateur lorsqu'il est allumé.
- Toujours garder une position et un équilibre stables lors du démarrage du générateur.
- Utiliser un équipement de protection. Portez toujours des lunettes de protection, un masque, des chaussures sur une semelle antidérapante, un casque anti-bruit.
- Ne surchargez pas le générateur, utilisez-le uniquement pour alimenter les charges auxquelles il est destiné. Une utilisation appropriée permettra au générateur de réaliser le travail pour lequel il est conçu de manière meilleure et plus sûre.
- Ne travaillez pas dans un endroit avec mauvaise ventilation. Les gaz d'échappement contiennent du monoxyde de carbone qui est toxique et dangereux pour la vie!

UTILISATION ET SERVICE DU GÉNÉRATEUR

- Avant de commencer le contrôle avant l'opération, assurez-vous que le générateur est sur une surface plane et horizontale et que l'interrupteur du moteur est en position Off.
- Conservez le générateur dans un endroit sec et bien ventilé si vous ne l'utilisez pas.
- Vérifier le raccordement des pièces en mouvement, l'absence de dommages aux pièces affectant le fonctionnement du générateur. Éliminer les dommages avant utilisation.
- Utilisez uniquement les lubrifiants et le carburant recommandés pour la réparation et l'entretien. L'utilisation d'autres lubrifiants, consommables et pièces de rechange vous prive du droit à un service de garantie.
- Laissez les étiquettes et les autocollants sur le générateur et le moteur car ils contiennent des informations importantes.
- Le service du générateur ne doit être effectué que par du personnel qualifié. Lors de l'entretien du générateur, suivez toutes les instructions appropriées de ce manuel.

IMPORTANT!

Utilisation de l'essence sans plomb pour le générateur est préconisée.
Ne pas utiliser de diesel ou de kérosène comme carburant.

K&S Könner & Söhnen

3. DÉCODAGE DES SYMBOLES DE SÉCURITÉ

DESCRIPTION DES SYMBOLES ET DES INSCRIPTIONS SUR LE GÉNÉRATEUR

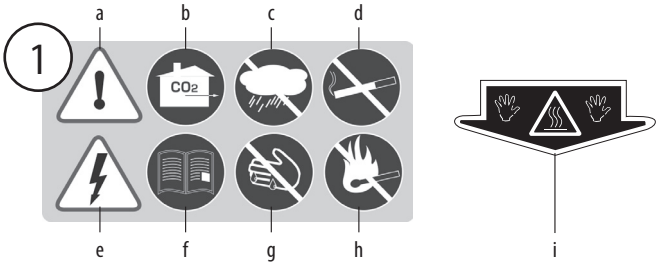

a. Soyez prudent lorsque vous utilisez l'appareil! Suivez les consignes de sécurité du mode d'emploi.

b. N'utilisez le générateur que dans des zones bien ventilées ou à l'extérieur. Les gaz d'échappement contiennent du CO_2, dont les vapeurs présentent un risque pour la vie.

c. N'utilisez pas et ne stockez pas l'appareil dans des conditions humides.

d. Ne fumez pas lorsque vous utilisez le générateur!

e. L'appareil génère de l'énergie électrique. Suivez les précautions de sécurité pour éviter les chocs électriques.

f. Veuillez lire attentivement le mode d'emploi avant d'utiliser l'appareil.

g. Ne touchez pas le générateur avec les mains mouillées ou sales.

h. Suivez les règles de sécurité incendie et n'utilisez pas de flammes nues près du générateur.

i. Ne touchez pas! Silencieux chauffe lorsque le générateur est en marche.

DESCRIPTION DES SYMBOLES DE SÉCURITÉ PENDANT LE TRAVAIL AVEC LA BATTERIE

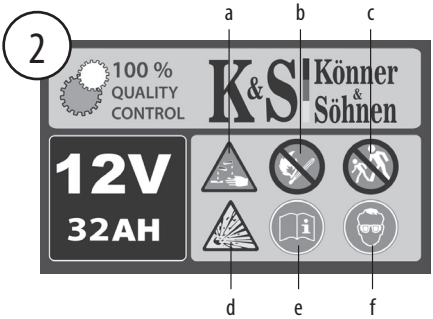

a. Utilisez des gants de protection en caoutchouc lorsque vous effectuez des opérations sur batterie. La batterie contient de l'acide, ce qui est dangereux. En cas de contact de l'électrolyte avec la peau ou le visage, rincer immédiatement à grande eau et consulter un médecin.

b. N'utilisez pas de flammes nues près du générateur.

c. Ne laissez pas les enfants entrer dans la zone du générateur.

d. Attention! Au moment de charger la batterie, de l'hydrogène est libéré, ce qui est explosif!

e. Veuillez lire attentivement le mode d'emploi avant d'utiliser l'appareil.

f. Portez des lunettes de sécurité lorsque vous manipulez la batterie.

TRADITIONELLE DEUTSCHE QUALITÄT

4. DÉSCRIPTION DES SYMBOLES SUR LE GÉNÉRATEUR

EN PLUS DES SYMBOLES DE SÉCURITÉ LES INSCRIPTIONS SUIVANTES SONT CONTENUES SUR LE GÉNÉRATEUR:

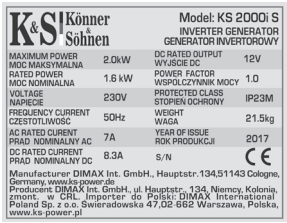

Tableau des spécifications.

Les spécifications des différents modèles diffèrent.

Toutes les informations sont présentées dans la section «Spécifications des générateurs».

Le niveau de bruit est indiqué. Pour différents modèles, cet indicateur diffère. Tous les indicateurs sont donnés dans la section «Characteristiques techniques du générateur»

Montre le sens dans lequel le régistre d'air dois etre ouvert.

Désignation du robinet d'essence pour différents modèles de générateurs.

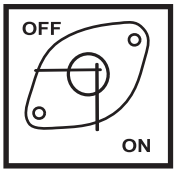

«ON» - ouvert
«OFF» - fermé

«OPEN» - ouvert
«CLOSE» - fermé

Indicateur du niveau de carburent

l'icone à gauche montre que le réservoir est plein. L'icone à droite montre que le réservoir est vide.

volume du carter
(diffère sélon le modèle du générateur)

Récommandations concernant l'huile

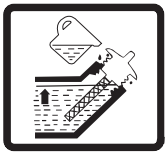

Le niveau d'huile recommandé

Mise à la terre

K&S Könner & Söhnen

TRADITIONELLE DEUTSCHE QUALITÄT

5. VUE GÉNÉRALE ET LES PARTIES DES GÉNÉRATEURS-ONDULEURS KS 1200i, KS 2100i

Fig. 1

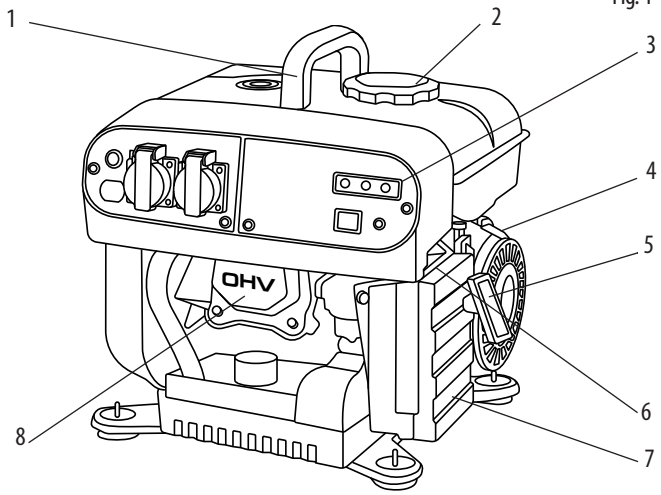

1. Poignée de transport
2. Couvercle du réservoir de carburant
3. Console
4. Robinet d'essence
5. Poignée de démarreur manuel
6. Manivelle du registre d'air
7.Filtre à air
8. Moteur

CONSOLE DE KS 1200i

Fig. 2

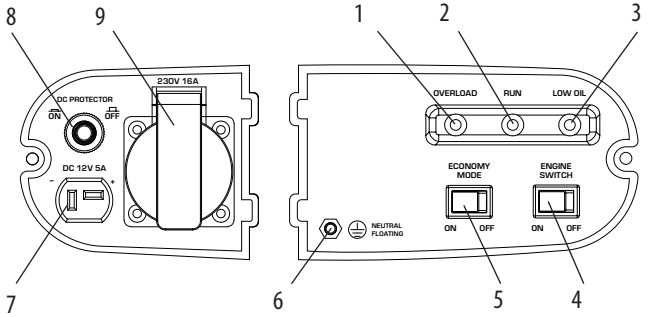

1. Indicateur de sucharge (rouge)
2. Indicateur de tension (vert)
3. Indicateur de niveau d'huile (jaune)
4. Interrupteur d'allumage (ON/OFF)
5. Conjoncteur du mode économique (ECON)
6. Borne de mise à la terre
7. Prise de courant continu 12V/5A
8. Fusible de courant continu 12V
9. Prise de courant alternatif 1*16A

K&S Könner & Söhnen

TRADITIONELLE DEUTSCHE QUALITÄT

CONSOLE DE KS 2100i

Fig. 3

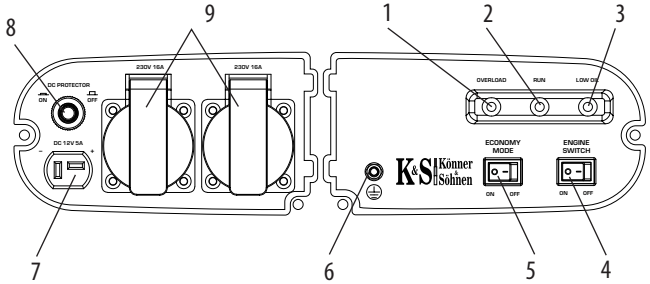

1. Indicateur de sucharge (rouge)
2. Indicateur de tension (vert)
3. Indicateur de niveau d'huile (jaune)
4. Bouton d'allumage (ON/OFF)
5. Conjoncteur du mode économique (ECON)
6. Borne de mise à la terre
7. Prise de courant continu 12V/5A
8. Fusible de courant continu
9. Prises de courant alternatif 2*16A

IMPORTANT!

Le fabricant se laisse le droit d'apporter des modifications à l'ensemble complet, le design et la construction de produit. Les images sont schématiques et peuvent différer des pièces réelles et des inscriptions sur le produit.

K&S Könner & Söhnen

TRADITIONELLE DEUTSCHE QUALITÄT

6. VUE GÉNÉRALE, ENSEMBLE COMPLET, PIÈCES DU GÉNÉRATEUR-ONDULEUR KS 2000i S

Fig. 4

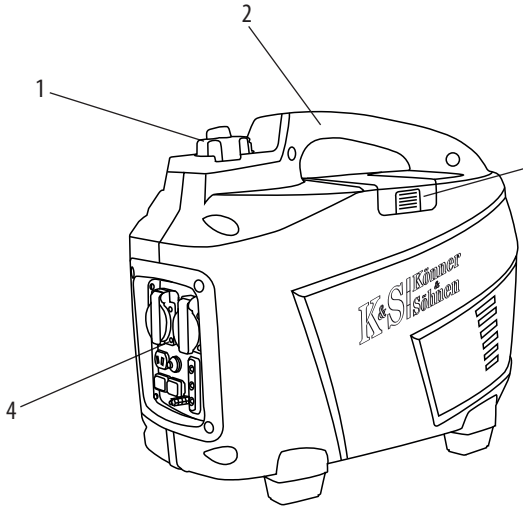

1. Couvercle du réservoir de carburant
2. Poignée de transport
3. Volet pour entretien de la bougie
4. Console

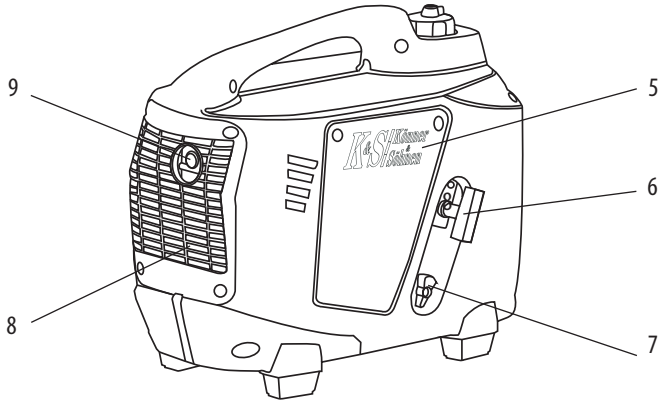

5. Orifice de maintenance
6. Poignée de démarreur manuel
7. Robinet d'essence
8. Grille de ventilation
9. Silencieux

K&S Könner & Söhnen

TRADITIONELLE DEUTSCHE QUALITÄT

CONSOLE DE KS 2000i S

Fig. 5

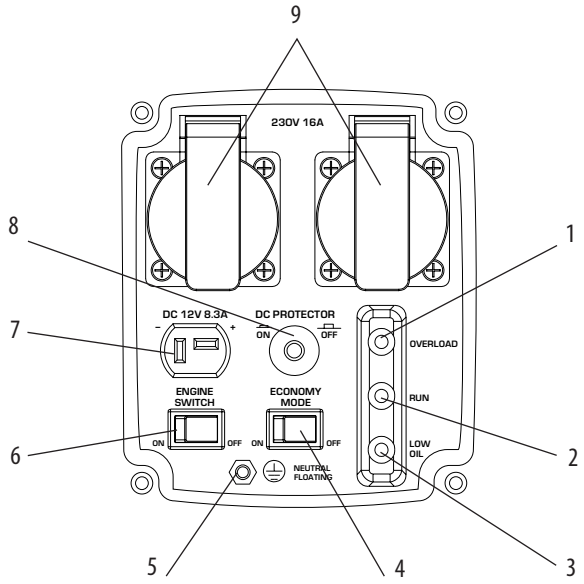

1. Indicateur de sucharge (rouge)
2. Indicateur de tension (vert)
3. Indicateur de niveau d'huile (jaune)
4. Conjoncteur du mode économique (ECON)
5. Borne de mise à la terre
6. Interrupteur d'allumage (ON/OFF)
7. Prise de courant continu 12V/8A
8. Fusible de courant continu 12V
9. Prises de courant alternatif2*16A

IMPORTANT!

Le fabricant se réserve le droit de modifier l'assemblage, la conception et la construction des produits. Les images dans les instructions sont schématiques et peuvent différer des composants et des étiquettes réels sur le produit.

K&S Könner & Söhnen

7. VUE GÉNÉRALE ET LES PARTIES DES GÉNÉRATEURS-ONDULEURS KS 3300i S, KS 3300iEG S-Profi

Fig. 6

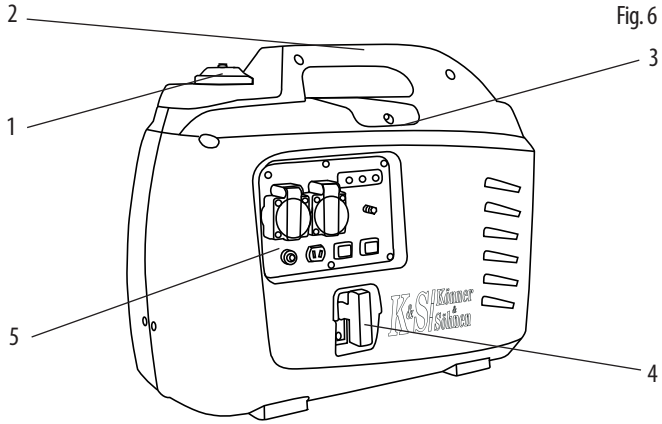

1. Couvercle du réservoir de carburant
2. Poignée de transport
3. Volet pour entretien de la bougie
4. Poignée de démarreur manuel
5. Console

CONSOLE DE KS 3300i S

Fig. 7

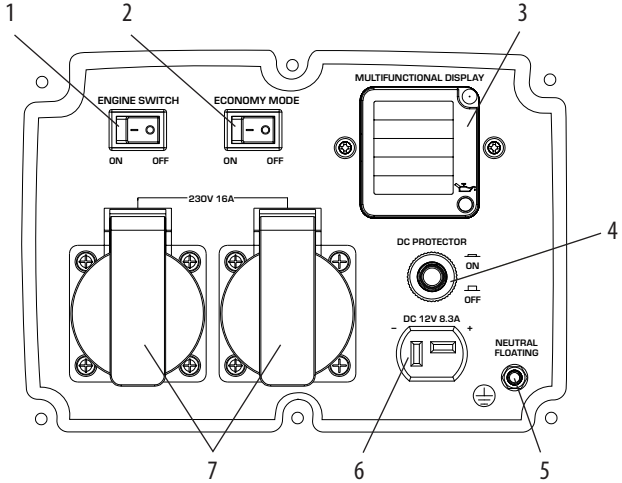

1. Interrupteur d'allumage (ON/OFF)
2. Conjoncteur du mode économique (ECON)
3. Affichage multifonctionnel
4. Fusible de courant continu 12V
5. Borne de mise à la terre
6. Prise de courant continu 12V/8A
7. Prises de courant alternatif 2*16A

TRADITIONELLE DEUTSCHE QUALITÄT

CONSOLE DE KS 3300iEG S-Profi

Fig. 8

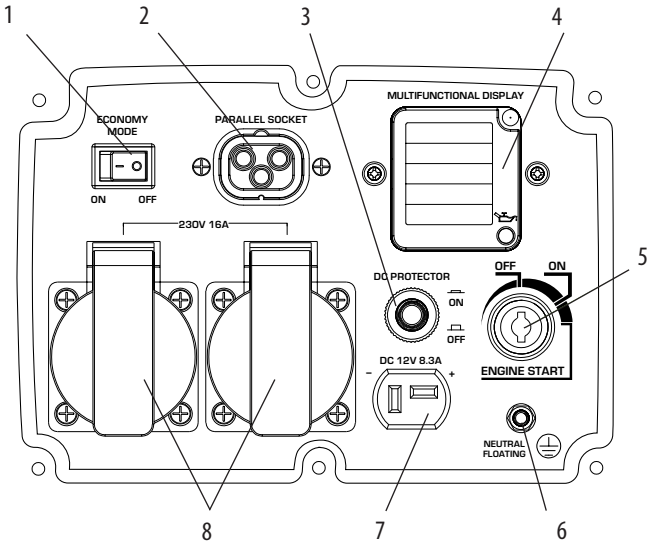

1. Conjoncteur du mode économique (ECON)
2. Fiche pour accouplement en parallèle des générateurs
3. Fusible de courant continu 12V
4. Affichage multifonctionnel
5. Serrure de contact d'allumage
6. Borne de mise à la terre
7. Prise de courant continu 12V/8A
8. Prises de courant alternatif 2*16A

K&S Könner & Söhnen

TRADITIONELLE DEUTSCHE QUALITÄT

8. VUE GÉNÉRALE ET LES PARTIES DES GÉNÉRATEURS-ONDULEURS KS 3500i, KS 3500iE G-Profi

Fig. 9

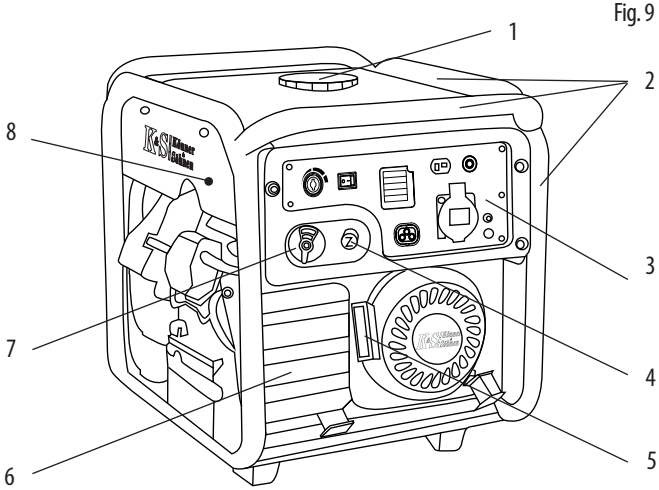

1. Couvercle du réservoir de carburant
2. Chassis renforcé
3. Console
4. Manivelle du registre d'air
5. Poignée de démarreur manuel
6. Filtre à air
7. Robinet d'essence
8. Sortie pour connection de conduite de gaz

CONSOLE DE KS 3500i

Fig. 10

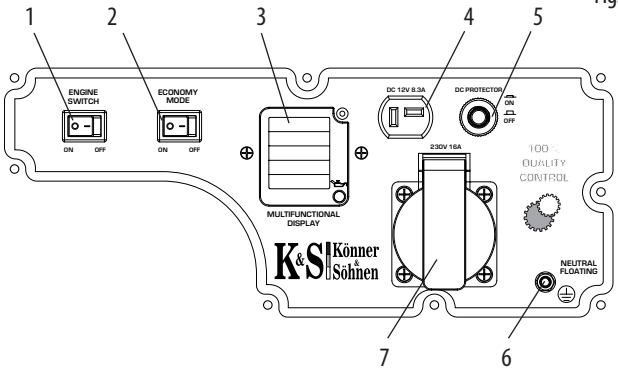

1. Interrupteur d'allumage (ON/OFF)
2. Conjoncteur du mode économique (ECON)
3. Affichage multifonctionnel
4. Prise de courant continu 12V/8A
5. Fusible de courant continu 12V
6. Borne de mise à la terre
7. Prise de courant alternatif 1*16A

K&S Könner & Söhnen

TRADITIONELLE DEUTSCHE QUALITÄT

CONSOLE DE KS 3500iEG

Fig. 11

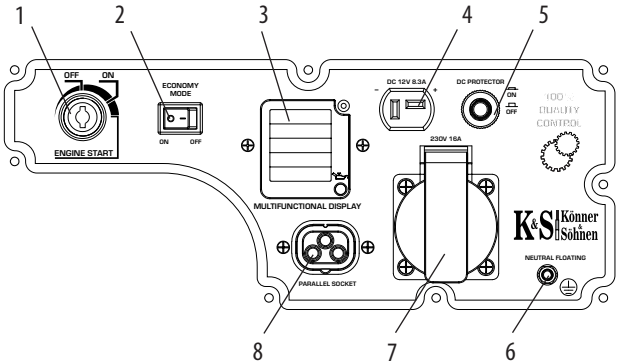

1. Serrure de contact d'allumage
2. Conjoncteur du mode économique (ECON)
3. Affichage multifonctions
4. Prise de courant continu 12V/8A
5. Fusible de courant continu 12V
6. Borne de mise à la terre
7. Prise de courant alternatif 1*16A
8. Fiche pour accouplement

K&S Könner & Söhnen

TRADITIONELLE DEUTSCHE QUALITÄT

9. VUE GÉNÉRALE ET LES PARTIES DES GÉNÉRATEURS-ONDULEURS KS 4000iE S, KS 4000iEG S-Profi

Fig. 12

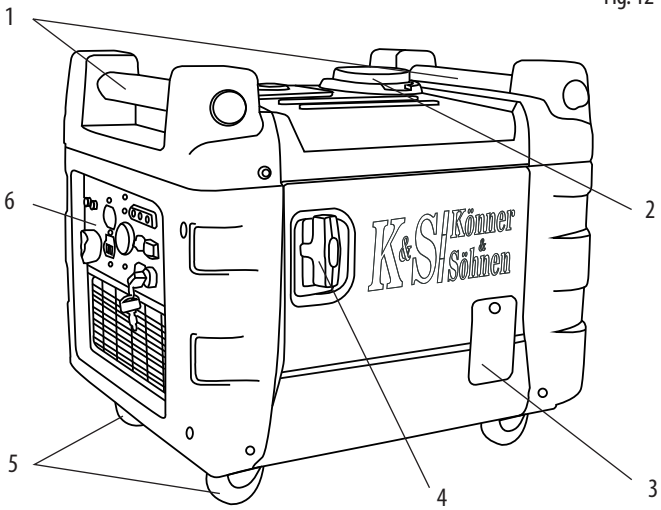

1. Poignées de transport
2. Couvercle du réservoir de carburant
3. Couvercle d'ouverture de contrôle d'huile moteur
4. Poignée de démarreur manuel
5. Roues de transport
6. Console

CONSOLE DE KS 4000iE S

Fig. 13

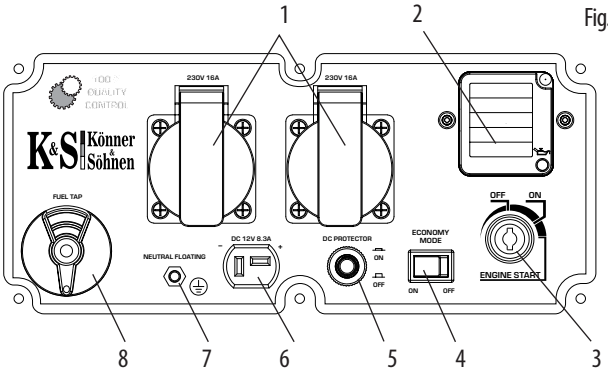

1. Prises de courant alternatif2*16A
2. Affichage multifonctionnel
3. Serrure de contact d'allumage
4. Conjoncteur du mode économique (ECON)
5. Fusible de courant continu 12V
6. Prise de courant continu 12V/8A
7. Borne de mise à la terre
8. Robinet d'essence

K&S Könner & Söhnen

TRADITIONELLE DEUTSCHE QUALITÄT

CONSOLE DE KS 4000iEG S-Profi

Fig.14

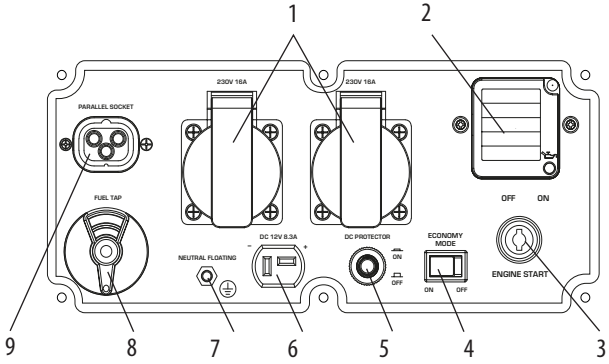

1. Prises de courant alternatif 2*16A
2. Affichage multifonctionnel
3. Serrure de contact d'allumage
4.Conjoncteur du mode économique (ECON)
5. Fusible de courant continu 12V
6. Prise de courant continu 12V/8A
7. Borne de mise à la terre
8. Robinet d'essence
9. Fiche pour accouplement en parallèle des générateurs

K&S Könner & Söhnen

TRADITIONELLE DEUTSCHE QUALITÄT

10. VUE GÉNÉRALE, ENSEMBLE COMPLET, PIÈCES DU GÉNÉRATEUR-ONDULEUR KS 7100iE G-Profi

Fig. 15

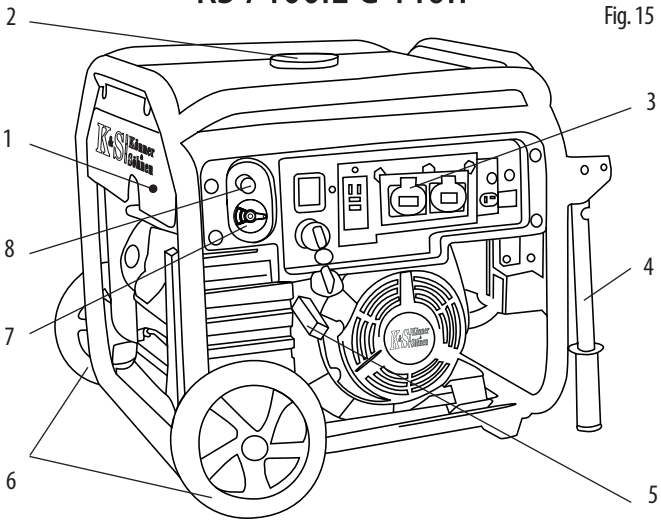

1. Sortie pour connection de conduite de gaz
2. Couvercle du réservoir de carburant
3. Console
4. Poignée de transport
5. Démarreur manuel
6. Roues de transport
7. Robinet d'essence
8. Régistre d'air

CONSOLE DE KS 7100iE G-Profi

Fig. 16

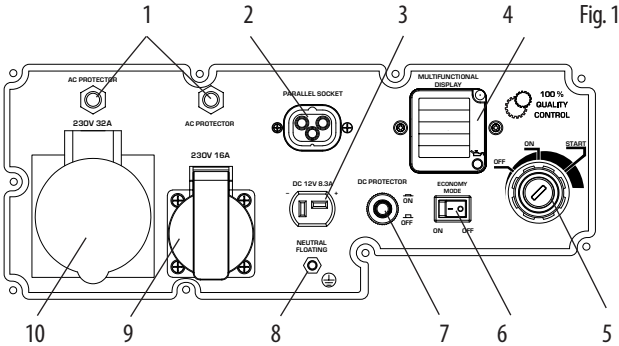

1. Fusibles de courant alternatif 230V
2. Fiche pour accouplement en parallèle des générateurs
3. Prise de courant continu 12V/8A
4. Affichage multifonctionnel
5. Serrure de contact d'allumage
6. Conjoncteur du mode économique (ECON)
7. Fusible de courant continu 12V
8. Borne de mise à la terre
9. Prise de courant alternatif 1*16A
10. Prise de courant continu 1*32A

K&S Könner & Söhnen

TRADITIONELLE DEUTSCHE QUALITÄT

11. VUE GÉNÉRALE, ENSEMBLE COMPLET, PIÈCES DU GÉNÉRATEUR-ONDULEUR KS 7200iEG S-Profi

Fig. 17

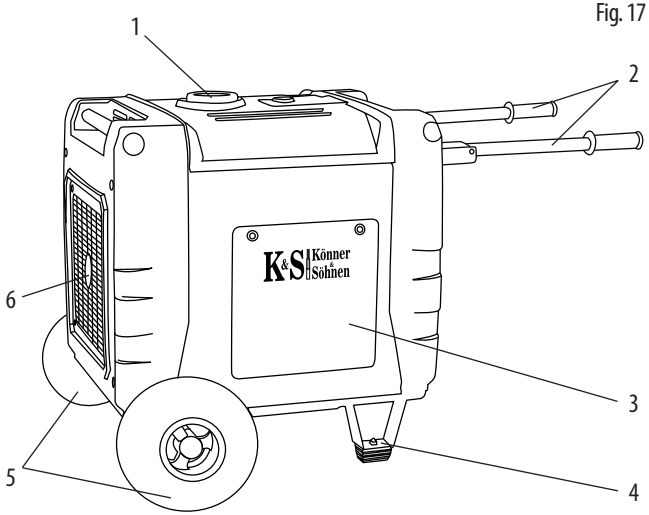

1. Couvercle du réservoir de carburant
2. Poignée de transport
3. Orifice de maintenance
4. Pied
5. Roues de transport
6. Silencieux

CONSOLE DE KS 7200iEG S-Profi

Fig. 18

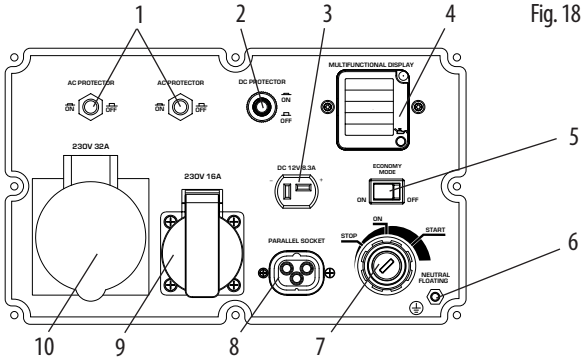

1. Fusibles de courant alternatif 230V
2. Fusible de courant continu 12V
3. Prise de courant continu 12V/8A
4. Affichage multifonctionnel
5. Conjoncteur du mode économique (ECON)
6. Borne de mise à la terre
7. Serrure de contact d'allumage
8. Fiche pour accouplement en parallèle des générateurs
9. Prise de courant alternatif 1*16A
10. Prise de courant continu 1*32A

12. CARACTERISTIQUES TECHNIQUES DES GÉNÉRATEURS-ONDULEURS

Modèle	KS 1200i	KS 2100i
Tension, V	230	230
Puissance maximale, kW	1,2	1,8
Puissance nominale, kW	1,0	1,6
Facteur de puissance, cosφ	1	1
Courant, A (max)	5,22	7,83
Fréquence, Hz	50	50
Prises	1x16A (230V)	2x16A (230V)
Démarrage	manuel	manuel
Volume de réservoir de carburant, l	3,5	5,5
Temps de travail à 50% de charge, h	5,5	4,5
Niveau de bruit L_{PA} (7m)/L_{WA}, dB	67 / 92	68 / 93
LCD - дисплей	-	-
Sortie 12V, A	5,0	8,3
Modèle du moteur	KS 110i	KS 140i
Puissance du moteur, cheval-vapeur	2,0	3,26
Le volume du carter moteur, cm^3	0,4	0,4
Volume du moteur, cm^3	87	119
Type du moteur	à essence 1 cylindre, 4 temps avec refroidissement par air	
Variateur de tension	AVR	
Possibilité d'utiliser le gaz	-	-
Dimensions nettes (L*L*H), mm	310*310*380	375*340*405
Dimensions bruttes (L*L*H), mm	335*330*415	410*380*435
Batterie, Ah	-	-
Poids net, kg	13	18
Catégorie de protection	IP23M	
Écart admissible par rapport à la tension nominale - pas plus de 5%		

Pour assurer la fiabilité et augmenter la puissance du moteur du générateur, la puissance de crête peut être légèrement limitée par les dispositifs de protection automatique.

Les conditions de fonctionnement optimales sont une température ambiante de 17 à 25 ° C, une pression barométrique de 0,1 MPa (760 mm Hg), une humidité relative de 50 à 60%. Dans ces conditions environnementales, le générateur est capable de performances maximales dans le cadre des caractéristiques revendiquées.

Des écarts par rapport à ces indicateurs environnementaux peuvent entraîner des modifications des performances du générateur.

Veuillez noter que le travail à long terme de plus de 80% de la puissance nominale ne sont pas recommandées.

CARACTERISTIQUES TECHNIQUES DES GÉNÉRATEURS-ONDULEURS DANS UN COQUE ANTI-BRUIT

Modèle	KS 2000i S	KS 3300i S	KS 3300iEG S-Profi
Tension, V	230	230	230
Puissance maximale, kW	2,0	3,3	3,3
Puissance nominale, kW	1,7	3,1	3,1
Facteur de puissance, cosφ	1	1	1
Courant, A (max)	8,70	14,35	14,35
Fréquence, Hz	50	50	50
Prises	2x16A (230V)	2x16A (230V)	2x16A (230V)
Fonction Mode turbo	-	-	+
Possibilité de connecter les générateurs en parallèle	-	-	+
Démarrage	manuel	manuel	manuel / électrique
Volume de réservoir de carburant, l	4,0	7,0	7,0
Temps de travail à 50% de charge, h	5,0	5,0	5,0
Affichage LCD	-	+	+
Niveau de bruit L_{PA} (7m)/L_{WA}, dB	58 / 83	58 / 83	58 / 83
Sortie 12V, A	8,3	8,3	8,3
Modèle du moteur	KS 125i	KS 170i	KS 170i
Puissance du moteur, cheval-vapeur	3,26	6,16	6,16
Le volume du carter moteur, cm^3	0,35	0,45	0,45
Volume du moteur, cm^3	105	149	149
Type du moteur	à essence 1 cylindre, 4 temps avec refroidissement par air		à essence ou gaz 1 cylindre, 4 temps avec refroidissement par air
Variateur de tension	AVR		
Possibilité d'utiliser le gaz	-	-	+
Dimensions nettes (L*L*H), mm	550*290*460	580*305*490	580*305*490
Dimensions bruttes (L*L*H), mm	615*356*500	600*335*515	600*335*515
Batterie, Ah	-	-	5,0
Poids net, kg	22	33	33
Catégorie de protection	IP23M		
Écart admissible par rapport à la tension nominale - pas plus de 5%			

CARACTERISTIQUES TECHNIQUES DES GÉNÉRATEURS-ONDULEURS

Modèle	KS 3500i	KS 3500iE G-Profi	KS 7100iE G-Profi
Tension, V	230	230	230
Puissance maximale, kW	3,3	3,5	7,0*
Puissance nominale, kW	3,0	3,0	6,3*
Facteur de puissance, cosφ	1	1	1
Courant, A (max)	14,35	15,22	30,43
Fréquence, Hz	50	50	50
Prises	1x16A (230V)	1x16A (230V)	1x16A (230V) 1x32A (230V)
Fonction Mode turbo	-	+	+
Possibilité de connecter les générateurs en parallèle	-	+	+
Démarrage	manuel	manuel / électrique	manuel / électrique
Volume de réservoir de carburant, l	8,0	8,0	18,0
Temps de travail à 50% de charge, h	4,0	4,0	5,0
Affichage LCD	+	+	+
Niveau de bruit L_{PA} (7m)/L_{WA}, dB	69 / 94	69 / 94	69 / 94
Sortie 12V, A	8,3	8,3	8,3
Modèle du moteur	KS 230i	KS 230i	KS 430i
Puissance du moteur, cheval-vapeur	5,9	5,9	11,5
Le volume du carter moteur, cm^3	0,45	0,45	1,1
Volume du moteur, cm^3	207	207	406
Type du moteur	à essence 1 cylindre, 4 temps avec refroidissement par air	à essence ou gaz 1 cylindre, 4 temps avec refroidissement par air	
Variateur de tension	AVR		
Possibilité d'utiliser le gaz	-	+	+
Dimensions nettes (L*L*H), mm	470*395*450	470*395*450	635*635*555
Dimensions bruttes (L*L*H), mm	525*455*510	525*455*510	680*680*620
Batterie, Ah	-	6,5	9,0
Poids net, kg	34	34	65
Catégorie de protection	IP23M		
Écart admissible par rapport à la tension nominale - pas plus de 5%			

* Limité par l'unité électronique au niveau de 5,9 / 6,3 kW pour la sécurité du moteur et de l'alternateur.

CARACTERISTIQUES TECHNIQUES DES GÉNÉRATEURS-ONDULEURS DANS UN COQUE ANTI-BRUIT

Modèle	KS 4000iE S	KS 4000iEG S-Profi	KS 7200iEG S-Profi
Tension, V	230	230	230
Puissance maximale, kW	4,0	4,0	7,0*
Puissance nominale, kW	3,6	3,6	6,3*
Facteur de puissance, cosφ	1	1	1
Courant, A (max)	17,39	17,39	30,43
Fréquence, Hz	50	50	50
Prises	2x16A (230V)	2x16A (230V)	1x16A (230V) 1x32A (230V)
Fonction Mode turbo	-	+	+
Possibilité de connecter les générateurs en parallèle	-	+	+
Démarrage	manuel / électrique	manuel / électrique	électrique
Volume de réservoir de carburant, l	13,0	13,0	22,0
Temps de travail à 50% de charge, h	7,0	7,0	8,0
Affichage LCD	+	+	+
Niveau de bruit L_{PA} (7m)/L_{WA}, dB	58 / 83	58 / 83	58 / 83
Sortie 12V, A	8,3	8,3	8,3
Modèle du moteur	KS 290i	KS 290i	KS 430i
Puissance du moteur, cheval-vapeur	6,7	6,7	11,5
Le volume du carter moteur, cm^3	1,0	1,0	1,1
Volume du moteur, cm^3	270	270	406
Type du moteur	à essence, 1-cylindre, 4 temps refroidi par l'air	à essence / gaz, 1-cylindre, 4 temps refroidi par l'air	
Variateur de tension	AVR		
Possibilité d'utiliser le gaz	-	+	+
Dimensions nettes (L*L*H), mm	600*455*510	600*455*510	785*700*725
Dimensions bruttes (L*L*H), mm	635*488*563	635*488*563	840*756*875
Batterie, Ah	9,0	9,0	12,0
Poids net, kg	58	58	95
Catégorie de protection	IP23M		
Écart admissible par rapport à la tension nominale - pas plus de 5%			

* Limité par l'unité électronique au niveau de 5,9 / 6,3 kW pour la sécurité du moteur et de l'alternateur.

13. DÉSCRIPTION DES FONCTIONS DES GÉNÉRATEURS-ONDULEURS

FONCTION «CONNEXION EN PARALLÈLE»

Vous pouvez augmenter la puissance totale des générateurs en connectant deux générateurs-onduleurs ensemble à l'aide de l'unité parallèle.

Si deux modèles identiques de générateurs sont connectés en parallèle, vous pourrez obtenir deux fois la puissance nominale de ces modèles.

Lorsque vous connectez des générateurs de puissance différente à l'aide de la fonction «Parallèle», vous pourrez obtenir une puissance de sortie correspondant à deux fois la puissance nominale du générateur qui est inférieure de puissance.

Fig. 19

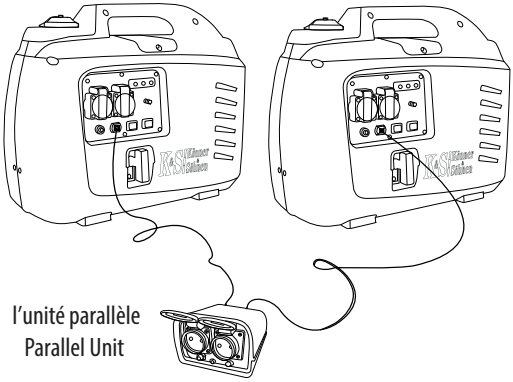

FONCTION «ECON»

1. Démarrez le moteur.
2. Réglez le commutateur ECON sur ON.
3. Connectez l'appareil à une prise secteur.
4. Assurez-vous que le voyant AC est allumé.
5. Allumez l'appareil électrique.

IMPORTANT!

Le commutateur ECON doit être réglé sur OFF pour augmenter le régime moteur au régime nominal. Si plusieurs consommateurs d'alimentation sont connectés au générateur, veuillez d'abord en connecter un, qui a un courant de démarrage plus élevé et l'appareil avec le courant de démarrage le plus faible doit être connecté le dernier.

MODE «ON» (ACTIVÉ)

Lorsque l'interrupteur ECON est en position «ON», l'unité de commande contrôle le régime moteur en le réduisant en fonction de la charge connectée. Si le régime moteur est insuffisant pour produire de l'électricité pour supporter la charge, l'unité de commande augmente automatiquement le régime moteur. En conséquence, la consommation de carburant est optimisée et le bruit est réduit.

Fig. 20

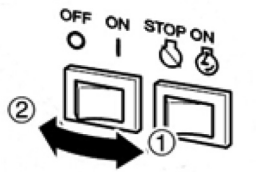

MODE «OFF» (DESACTIVÉ)

Lorsque l'interrupteur ECON est en position «OFF», le moteur tourne à la vitesse nominale, que la charge soit connectée ou non.

IMPORTANT!

Le commutateur ECON doit être réglé sur OFF lorsque vous utilisez des appareils électriques qui nécessitent un courant de démarrage élevé, comme un compresseur ou une pompe submersible.

FONCTION «TURBO»

Les modèles de générateurs KS 3300iEG S-Profi, KS 3500iE G-Profi, KS 7100iE G-Profi, KS 4000iEG S-Profi, KS 7200iEG S-Profi ont en plus le mode TURBO, qui vous permet de faire fonctionner les alimentations électriques qui ont besoin de plus de puissance que le générateur produit, fonctionnant en mode normal.

Avec le commutateur ECONOMY MODE, vous pouvez changer le mode de fonctionnement du générateur TURBO et ECON.

Lorsque le commutateur ECONOMY MODE est enfoncé, la fonction TURBO est activée pendant 60 secondes, ce qui permettra de démarrer l'équipement qui a besoin de plus de puissance. Après 60 secondes, la fonction TURBO s'éteint et le générateur revient automatiquement en fonctionnement normal. En mode TURBO, la puissance du générateur est augmentée de 20%. Pour activer le mode ECON Economy - Tournez le commutateur ECONOMY MODE sur ON.

IMPORTANT!

Il est conseillé d'activer le mode TURBO uniquement après que le générateur s'est réchauffé pendant 1-2 minutes.

N'abusez pas du mode TURBO! Cela peut nuire au fonctionnement du moteur.

AFFICHAGE LCD MULTIFONCTIONNEL

Console des générateurs-onduleurs KS 3300iS, KS 3300iEG S-Profi, KS 3500i, KS 3500iE G-Profi, KS 7100iE G-Profi, KS 4000iES, KS 4000iEG S-Profi , KS 7200iEG S-Profi est équipé d'un écran LCD.

Dès que vous démarrez le générateur, l'affichage LCD s'allume. Dès que vous avez connecté le consommateur, l'écran LCD commencera à montrer les indicateurs suivants:

U - tension, V

I - est le courant, A

P - charge, W

T - durée de fonctionnement, h

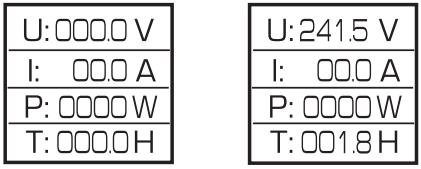

Fig. 21

14. CONDITIONS D'EXPLOITATION DU GÉNERATEUR-ONDULEUR

Lors de la mise en service du générateur, nous recommandons de le mettre à la terre. Avant de démarrer l'appareil, il faut se rappeler que la puissance totale des consommateurs connectés ne doit pas dépasser la puissance nominale du générateur.

TYPES DE CONSOMMATEURS ET COURANT DE DÉMARRAGE

Les consommateurs (appareils électriques connectés au générateur) sont divisés en actifs et réactifs. Actif comprend toutes les charges dans lesquelles l'énergie consommée est convertie en chaleur (appareils de chauffage).

Réactif comprend tous les consommateurs qui ont un moteur électrique. Lors du démarrage du moteur, des courants de démarrage se produisent, dont la valeur dépend de la conception du moteur et de la fonction de l'instrument électrique. La magnitude des courants de démarrage doit être prise en compte lors du choix d'un générateur.

La plupart des outils électriques ont un facteur de courant de démarrage de 2-3. Cela signifie que lorsque vous allumez de tels outils, vous avez besoin d'un générateur dont la puissance est de 2 à 3 fois la puissance de la charge connectée. Les consommateurs tels que les compresseurs, les pompes, les machines à laver ont le courant de démarrage le plus élevé.

IMPORTANT!

Le générateur doit être mis à la terre avec un conducteur isolé de haute qualité pour éviter les chocs électriques dus à des appareils électriques de mauvaise qualité ou à une mauvaise utilisation de l'électricité.

IMPORTANT!

Assurez-vous que le panneau de commande, le dessous de l'onduleur sont bien refroidis afin que les petits morceaux de matériaux solides, la saleté et l'eau ne pénètrent pas. Un fonctionnement incorrect du refroidisseur peut endommager le moteur ou l'alternateur.

15. TRAVAIL AVEC LE GÉNÉRATEUR

INTÉRRUPTEUR D'ALLUMAGE

Pour démarrer le moteur, mettre le contacteur d'allumage sur ON (ACTIVé). Pour arreter le moteur, placez le contacteur d'allumage en position «STOP».

IMPORTANT!

Consei: Si le moteur cale ou ne démarre pas, tournez l'intérrupteur d'allumage en position ON, puis tirez la poignée du démarreur manuel. Si l'indicateur du niveau d'huile clignote pendant quelques secondes, ajoutez de l'huile et redémarrez le moteur.

SYSTÈME INTELLIGENT START SYSTEM (ISS)

Avec plus de 10 ans d'expérience, Könner & Söhnen TM met constamment à jour et intègre les dernières technologies dans ses produits, offrant ainsi des systèmes et des appareils plus efficaces et sophistiqués au consommateur exigeant.

L'expérience acquise au fil des ans se reflète dans la nouvelle gamme de générateurs à onduleur. À l'intérieur des générateurs des modèles: KS 3300i S, KS 3300iEG S-Profi, KS 3500iE G-Profi, KS 4000iE S, KS 4000iEG S-Profi, KS 7100iE G-Profi, KS 7200iEG S-Profi il y a un système de démarrage facilité Intelligent Start System (ISS). Ce système facilite le démarrage du moteur du générateur lors du fonctionnement à l'essence.

PRINCIPE DE FONCTIONNEMENT DU SYSTÈME ISS:

Lorsque vous démarrez le générateur en tournant la clé, le système ISS contournant le carburateur produit un injection d'essence supplémentaire, enrichissant ainsi le carburant au démarrage.

Lors du premier démarrage du générateur (lorsque l'ensemble du système est vide), il est nécessaire de fermer le volet d'air, ce qui permet au système de pomper de l'essence plus rapidement.

Pour les démarrages ultérieurs, il n'est pas nécessaire d'utiliser un volet d'air.

Le système ISS démarrera rapidement le moteur sans trop d'effort.

Les générateurs à onduleur avancés sont fiables, pratiques et fournissent une électricité de haute qualité.

INDICATEUR DU NIVEAU D'HUILE

Lorsque le niveau d'huile descend en dessous du niveau requis, l'indicateur d'huile s'allume, puis le moteur s'arrête automatiquement. Le moteur ne démarre pas tant que vous n'avez pas ajouté d'huile.

TRADITIONELLE DEUTSCHE QUALITÄT

INDICATEUR DE SURCHARGE

L'indicateur de surcharge s'allume lorsque le générateur connecté est surchargé, l'unité de commande de l'onduleur surchauffe ou la tension de sortie alternative augmente.

Si l'indicateur de surcharge s'allume, le moteur continuera de fonctionner, mais le générateur cessera de produire de l'électricité. Dans ce cas, suivez les étapes suivantes:

1. Éteignez tous les appareils électriques connectés et arrêtez le moteur.
2. Réduisez la puissance totale des appareils connectés à la puissance nominale du générateur.
3. Vérifiez que la grille de ventilation n'est pas bloquée. Retirez l'excédent de saleté ou de débris, le cas échéant.
4. Après vérification, démarrez le moteur.

IMPORTANT!

L'indicateur de surcharge peut s'allumer en quelques secondes après le démarrage ou lors de la connexion d'appareils électriques qui nécessitent un courant de démarrage élevé, comme un compresseur ou un indicateur de tension. Cependant, ce n'est pas une panne.

INDICATEUR DE COURANT ALTERNATIF

Lorsque le générateur fonctionne et génère de l'électricité, le voyant AC est allumé.

FUSIBLE DE COURANT CONTINU

Le dispositif de protection CC passe automatiquement sur «OFF» lorsque le courant de l'appareil électrique en fonctionnement est supérieur à nominal. Pour réutiliser l'équipement, activez le fusible CC en appuyant sur le bouton ON.

IMPORTANT!

Si le fusible CC s'éteint, réduisez la charge sur l'appareil électrique connecté. Si le dispositif de protection CC est à nouveau éteint, arrêtez le travail et consultez votre centre de service **TM Könner & Söhnen** le plus proche.

COUVERCLE DE RÉSERVOIR DE CARBURANT

Retirez le couvercle du réservoir de carburant en le tournant dans le sens inverse des aiguilles d'une montre.

EVENT DE LA COUVERCLE DE RÉSERVOIR DE CARBURANT

Le couvercle du réservoir de carburant (2) est pourvu d'une poignée (1) pour purger l'air et arrêter l'alimentation en carburant. La poignée de ventilation doit être tournée en position ON. Cela permettra au carburant d'entrer dans le carburateur et au moteur de démarrer. Lorsque le générateur n'est pas utilisé, tournez le levier du volet d'air sur OFF pour arrêter l'alimentation en carburant.

K&S Könner & Söhnen

BORNE DE MISE À LA TERRE

Le borne de mise à la terre forme une ligne de mise à la terre pour éviter les chocs électriques. Lorsque la charge est mise à la terre, le générateur doit aussi être mis à la terre.

16. CONTROLE AVANT LE DEBUT DES TRAVAUX

VÉRIFIER LE NIVEAU DU CARBURANT

1. Dévissez le bouchon du réservoir de carburant et vérifiez le niveau de carburant dans le réservoir.
2. Versez du carburant jusqu'au niveau du filtre à carburant.
3. Serrez bien le bouchon du réservoir de carburant.
4. Pour les modèles de type de construction fermée, ouvrez la soupape d'admission d'air sur le couvercle du réservoir.

IMPORTANT!

Essuyez immédiatement le carburant renversé avec un chiffon propre, sec et doux, car le carburant pourrait endommager la surface peinte ou la pièce en plastique. **Utilisation de l'essence sans plomb pour le générateur est préconisée.** L'utilisation d'essence au plomb peut causer de graves dommages aux parties internes du moteur.

Carburant recommandé: essence sans plomb.
Capacité du réservoir de carburant: voir le tableau des caractéristiques techniques.

VÉRIFIER LE NIVEAU D'HUILE

Le générateur est transporté sans huile de moteur. Ne démarrez pas le moteur tant qu'il n'a pas été suffisamment rempli d'huile moteur.

1. Dévissez la sonde du niveau d'huile et essuyez-la avec un chiffon propre.
2. Insérez la sonde sans la tordre.
3. Vérifiez le niveau d'huile sur le repère de la sonde.
4. Versez de l'huile si le niveau est inférieur au repère.
5. Vissez la sonde du niveau d'huile.

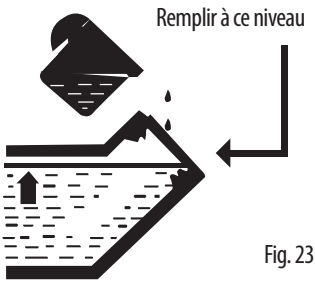

Fig. 23

Huile moteur recommandée: SAE 10W30, SAE 10W40.
Classe d'huile moteur recommandée: type de service API Service SG ou supérieur.
Volume d'huile moteur: voir la fiche technique.

K&S Könner & Söhnen

17. DEBUT DE TRAVAIL

Avant de démarrer le moteur, assurez-vous que la puissance des outils ou des consommateurs actuels correspond aux capacités du générateur. Il est interdit de dépasser sa puissance nominale. **Ne connectez pas la charge avant de démarrer le moteur!**

La puissance de sortie du générateur varie en fonction des changements de température, des altitudes au-dessus du niveau de la mer (pression atmosphérique plus basse aux altitudes plus élevées) et de l'humidité élevée. De plus, la charge doit être réduite lorsque le générateur est utilisé dans un espace clos, car l'éfficacité de refroidissement du générateur diminue.

Conditions atmosphériques standard
Plage de température: -5°C à + 30°C
Pression barométrique: 100 kPa
Humidité relative: pas plus de 70%

La puissance de sortie du générateur varie en fonction des changements de température, des altitudes au-dessus du niveau de la mer (pression atmosphérique plus basse aux altitudes plus élevées) et de l'humidité élevée. De plus, la charge doit être réduite lorsque le générateur est utilisé dans un espace clos, car l'éfficacité de refroidissement du générateur diminue.

IMPORTANT!

Ne modifiez pas les réglages du contrôleur pour le contrôle du carburant ou de la vitesse (ce réglage a été effectué avant la vente). Dans le cas contraire, le moteur peut devenir défaillant.

ATTENTION - DANGER!

En mode d'alimentation, dans la plage allant du nominal au maximum, le générateur ne doit pas fonctionner plus de 1 minute.

MISE EN EXPLOITATION

Les 20 premières heures de fonctionnement du générateur devraient être les suivantes:

1. Lors de la mise en service, ne connectez pas de charges excédant 50% de la puissance nominale de l'appareil.
2. Après la mise en service, assurez-vous de remplacer l'huile. Il est préférable de vidanger l'huile lorsque le moteur n'est pas refroidi après le travail. Dans ce cas, l'huile coule plus rapidement.

IMPORTANT!

Avant de démarrer le générateur, il est nécessaire de connecter le câble de mise à la terre à la borne de masse.

IMPORTANT!

Avant d'utiliser la borne de masse, consultez un spécialiste.

DÉMARRAGE DU MOTEUR

- Ne pas connecter la charge au générateur avant de démarrer le moteur.
- Réglez le commutateur ECON sur OFF.
- Tirez le levier du volet d'air en position FERMÉ.
- Tournez la poignée du robinet de carburant en position ON.
- Placer le contacteur moteur en position ON.
- Tirez le bouton de démarrage jusqu'à ce que vous sentiez une légère résistance, puis abaissez-le relativement rapidement.
- Tournez lentement la poignée du démarreur avec votre main et ne la relâchez pas brusquement.
- Lors du démarrage du démarreur, tenez le générateur par la poignée de transport pour éviter qu'il ne tombe.
- Tournez lentement le volet d'air en position OUVERTE, réchauffez le moteur pendant 1 à 2 minutes.
- Si le moteur ne démarre pas, vérifier le niveau d'huile.
- Avant d'allumer l'appareil connecté, assurez-vous que l'interrupteur ECON est en position «OFF».

IMPORTANT!

Il est important de suivre ces conseils pour vous assurer que le moteur du générateur tourne longtemps:

- Avant de connecter la charge, laissez le moteur tourner pendant 1 à 2 minutes pour lui permettre de se réchauffer.
- Lors de l'arrêt de la charge, ne pas arrêter le générateur après un fonctionnement prolongé. Laissez-le fonctionner sans charge pendant 1 à 2 minutes pour qu'il refroidisse.

ATTENTION - DANGER!

Ne laissez pas deux ou plus appareils à être connectés au générateur en même temps. Pour leur démarrage, de nombreux appareils consomment beaucoup d'énergie. Les appareils doivent être connectés un après l'autre en fonction de la puissance maximale autorisée. Ne connectez pas la charge dans les 3 premières minutes après le démarrage du générateur.

Avant de connecter le générateur, assurez-vous que l'appareil est en bon état. Si l'appareil branché s'est soudainement arrêté ou a cessé de fonctionner, déconnectez immédiatement la charge à l'aide de l'interrupteur d'urgence, débranchez l'appareil et vérifiez-le.

DÉMARRAGE AU GAZ

1. Positionnez le générateur dans un endroit bien ventilé, à l'abri de la lumière directe du soleil et à une température élevée (supérieure à 35 ° C).
2. Assurez-vous qu'il y a du gaz dans la bouteille (lorsqu'elle est utilisée avec du gaz)
3. Vérifiez que le niveau d'huile est correct.
4. Tournez le robinet d'essence à la position OFF.
5. Connectez la soupape de surpression à la bouteille de gaz GPL.
6. Connectez le tuyau à l'entrée GPL sur le générateur.
7. Ouvrez le cylindre (robinet d'arrêt).
8. Vérifiez les fuites de gaz.
9. Déplacez le volet d'air en position FERMÉ.
10. Pour utiliser un générateur au gaz, il faut chasser l'air du tuyau de gaz. Pour ce faire, tirez plusieurs fois sur le démarreur manuel et lancez le moteur ou appuyez sur la soupape GPL pour éliminer l'air pendant 5 à 10 secondes.
11. Tournez la clé de contact en position ON et démarrez le moteur avec la poignée de démarrage manuel (au démarrage manuel).
12. Mettez la clé de l'interrupteur électrique en position START pendant 1 à 3 secondes avant de démarrer le générateur.
13. Tournez lentement le volet d'air en position OUVERTE.
14. Laissez le générateur fonctionner pendant 2 minutes sans charge.
15. Branchez les appareils dont vous avez besoin dans les prises du générateur.

Lors du changement de carburant de l'essence au gaz (GPL) avant d'arrêter le générateur tout en fonctionnant à l'essence, il est nécessaire de fermer le robinet de carburant de l'alimentation en essence et de laisser le générateur s'arrêter de lui-même.

Si vous n'avez pas effectué cette procédure, les deux premières minutes de fonctionnement du générateur de gaz peuvent être instables.

AVANT D'ARRETER LE GÉNÉRATEUR DECONNECTEZ TOUS LES DISPOSITIFS!

N'arrêtez pas le générateur s'il est connecté à des appareils. Cela peut entraîner une panne du générateur!

IMPORTANT!

Lors du fonctionnement du générateur, soyez prudent.
Vous pouvez utiliser le générateur si le voltmètre indique une valeur de 230V +/- 10% (50 Hz)

POUR ARRETER LE MOTEUR EXECUTEZ LES ACTIONS SUIVANTES:

1. Déconnectez tous les appareils connectés au générateur, désactivez le mode ECON.
2. Laisser le générateur fonctionner pendant 3 minutes sans charge pour permettre à l'alternateur de se refroidir.
3. Placez l'interrupteur du moteur en position OFF.
4. Tournez le robinet de carburant sur OFF (FERMÉ).

TRAVAILLER AVEC UN COURANT ALTERNATIF

Avant de connecter des appareils au générateur, assurez-vous qu'ils soient éteints.

- Assurez-vous que tous les appareils électriques, y compris les câbles et les fiches, sont en bon état de fonctionnement avant de mettre le générateur en marche.

-Après le générateur de démarrage, assurez-vous que l'indicateur de tension (vert) est allumé.

-S'il y a le court-circuit dans l'appareil connecté ou la surcharge du générateur (de plus de 100 watts), l'indicateur de surcharge (rouge) est allumé.

- Lorsque le niveau d'huile est bas, l'indicateur de niveau d'huile bas (jaune) s'allume et le générateur s'arrête automatiquement. Si le moteur s'arrête ou allume le témoin de bas niveau d'huile lorsque vous tirez la poignée du démarreur, vérifiez le niveau et ajoutez de l'huile, si nécessaire.

- Branchez le cordon de l'appareil à la prise d'alimentation secteur, activez le fusible CA et allumez l'appareil.

IMPORTANT!

Conseil: assurez-vous que le générateur a été mis à la terre. Si le dispositif électrique est mis à la terre, le générateur doit également être mis à la terre.

CHARGEMENT DE LA BATTERIE EXTERNE

La tension nominale du générateur est de 12V. Mettez le moteur en marche, puis connectez le générateur à la batterie pour le charger. Avant de commencer à charger la batterie, assurez-vous que le fusible CC est activé.

1. Démarrez le moteur.
2. Connectez le fil rouge du chargeur à la borne positive (+) de la batterie.
3. Connectez le fil noir du chargeur à la borne négative (-) de la batterie.
4. Réglez ECON sur «OFF» (OFF) pour commencer à charger la batterie.

IMPORTANT!

- Assurez-vous que le mode ECON est désactivé pendant le chargement de la batterie.
- Assurez-vous de connecter le fil rouge du chargeur à la borne positive de la batterie (+) et le fil noir à la borne négative (-) de la batterie. Ne changez pas ces positions.
- Branchez correctement le chargeur sur le connecteur de la batterie afin qu'il ne soit pas déconnecté en raison de la vibration du moteur ou d'autres actions.
- Chargez la batterie dans le bon ordre, en suivant les instructions données dans le manuel de la batterie.
- Le dispositif de protection CC s'éteint automatiquement si le courant est supérieur à la valeur nominale pendant le chargement de la batterie. Pour recharger la batterie, allumez le dispositif de protection CC en appuyant sur le bouton «ON».

Si le dispositif de protection CC s'éteint à nouveau, arrêtez de charger la batterie et contactez immédiatement le service après-vente agréé Könner & Söhnen, car le courant de charge dépasse celui autorisé. Il est interdit de charger des batteries si leur consommation de courant est supérieure à 5-8A (dépend du modèle du générateur).

IMPORTANT!

Suivez les instructions du manuel de la batterie pour déterminer la fin de sa charge. Mesurer la densité de l'électrolyte pour déterminer si la batterie est complètement chargée. Lorsqu'elle est complètement chargée, la densité de l'électrolyte varie entre 1,26 et 1,28. Il est conseillé de vérifier la densité de l'électrolyte au moins une fois par heure pour éviter de sucharger la batterie.

TRADITIONELLE DEUTSCHE QUALITÄT

ATTENTION - DANGER!

Ne jamais fumer ou interrompre la connexion de la batterie au générateur pendant la charge. Une étincelle pourrait enflammer le gaz de la batterie. L'électrolyte de la batterie est toxique et dangereux, il provoque de graves brûlures, contient de l'acide sulfurique. Eviter le contact avec la peau, les yeux et les vêtements.

EN CAS DE FUITE D'ÉLECTROLYTE:

EXPOSITION EXTERNE– Rincer à grande eau.

EFFETS INTERNES – Buvez beaucoup d'eau ou de lait. Boir une solution de magnésie, d'œuf battu ou d'huile végétale. Demander immédiatement un avis médical.

YEUX – Rincer à l'eau pendant 15 minutes, consulter immédiatement un médecin.

Les batteries dégagent des gaz explosifs. Évitez les étincelles, les flammes, les cigarettes, etc. Aérez la pièce lors du chargement ou de l'utilisation dans un espace clos. Protégez toujours vos yeux lorsque vous travaillez avec des batteries.

K&S Könner & Söhnen

18. ENTRETIEN

Les travaux de maintenance indiqués dans la section ENTRETIEN doivent être effectués régulièrement. Si l'utilisateur n'est pas en mesure d'effectuer des travaux de maintenance de manière autonome, vous devez contacter le centre de service officiel pour passer une commande concernant les travaux nécessaires.

IMPORTANT!

En cas de dommage dû à l'absence d'entretien et de maintenance, le fabricant décline toute responsabilité.

LES DOMMAGES SUIVANTS DÉGAGENT LE FABRICANT DE SA RESPONSABILITÉ:

- Dommages résultant de l'utilisation de pièces de rechange non originales;
- Dommages dus à la corrosion et autres conséquences d'un stockage inapproprié du matériel;
- Dommages dus à des travaux de maintenance effectués par des spécialistes non qualifiés.

La liste des adresses se trouve dans votre carte de garantie.

SUIVRE LES PRÉCONIZATIONS DE CE MODE D'EMPLOI!

La maintenance, l'utilisation et le stockage du générateur doivent être effectués conformément aux dispositions de ce manuel d'utilisation. Le fabricant n'est pas responsable des dommages et préjudices causés par le non-respect des règles de sécurité et de maintenance.

TOUT D'ABORD, CELA S'APPLIQUE À:

- utilisation de lubrifiants, de carburant et d'huile moteur non autorisée par le fabricant;
- introduction de modifications techniques à la conception du produit;
- l'utilisation inappropriée du produit;
- dommages indirects résultant du fonctionnement du produit avec des pièces défectueuses.

19. HUILES RECOMMANDÉES

L'huile moteur affecte sérieusement les caractéristiques opérationnelles du moteur et constitue le principal facteur déterminant ses ressources. Utilisez une huile destinée aux moteurs à 4 temps, car elle contient des additifs détergents qui satisfont ou dépassent les exigences des normes de la catégorie SE pour la classification des API (ou l'équivalent).

En règle générale, il est recommandé d'utiliser le moteur avec une huile moteur de viscosité SAE10W-30, SAE10W-40. Les viscosités des huiles moteur qui diffèrent de celles du tableau ne peuvent être utilisées que si la température moyenne de l'air dans votre région ne dépasse pas la plage de température spécifiée. La viscosité de l'huile selon SAE ou sa catégorie de service est indiquée sur l'étiquette API sur le réservoir.

Fig. 24

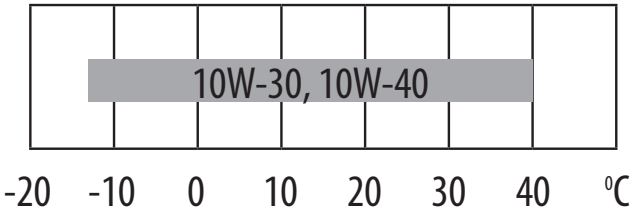

REMPLACEMENT OU AJOUT D'HUILE AU MOTEUR

Lors de la réduction du niveau d'huile, il faut l'ajouter pour assurer le bon fonctionnement du générateur. Vérifiez le niveau d'huile conformément au programme d'entretien.

Fig. 25

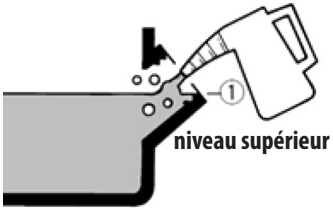

ATTENTION - DANGER!

Évitez de videnger de l'huile moteur immédiatement après avoir arrêté le générateur. Pour éviter les brûlures, traitez l'huile soigneusement, car elle a une température élevée.

POUR VIDANGER L'HUILE, FAITES COMME SUIT:

1. Placez le générateur sur une surface plane et chauffez le moteur pendant quelques minutes. Arrêtez le moteur et placez l'évent du réservoir de carburant en position «OFF» (pour les modèles fermés).
2. Dévissez les vis et retirez le bouchon.
3. Sous le moteur, placez le réservoir de drainage.
4. Dévisser le bouchon de vidange avec la clé hexagonale.
5. Attendez que l'huile sorte. Inclinez l'générateur pour un meilleur résultat.
6. Vissez le bouchon de vidange.
7. Ajoutez de l'huile moteur au niveau indiqué.

IMPORTANT!

N'inclinez pas le générateur lorsque vous ajoutez de l'huile au moteur. Cela peut provoquer un débordement du réservoir et endommager le moteur.

8. Essuyez le bouchon avec un chiffon propre et sec et essuyez les éclaboussures d'huile. Assurez-vous que le carter moteur est propre et ne contient pas de saleté, de poussière, etc.
9. Installez le bouchon de goulot de remplissage.
10. Installez le bouchon de l'évent et serrez les vis.

Huiles moteur recommandées: SAE10W-30, SAE10W-40.

Sorte d'huile moteur recommandée: API type de service SG ou supérieur.

Volume d'huile du moteur: voir fiche technique.

Fig. 26

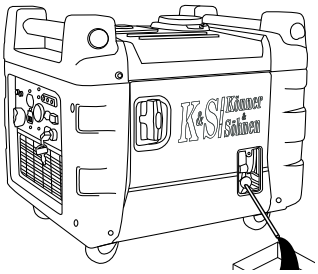

Fig. 27

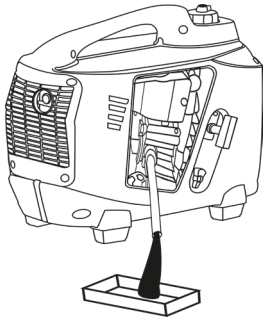

TRADITIONELLE DEUTSCHE QUALITÄT

20. CALENDRIER DE MAINTENANCE TECHNIQUE RECOMMANDÉ

Pièce	Action	Premier mois ou dans éà heures	Pendant chaque démarrage	Chaque mois ou dans éà heures	Chaque 3 mois ou après 50 heures	Chaque 6 mois ou après 100 heures
Huile moteur	Vérification de niveau		V			
	Remplacement	V		V		
Filtre à air	Vérification	V		V		
	Nettoyage				V	
Bougie	Nettoyage	V		V		
	Remplacement				V	
Réservoir à carburant	Vérification de niveau		V			
	Nettoyage					V
Filtre à carburant	Remplacement				V	

- Si le générateur fonctionne souvent à haute température ou à forte charge, l'huile doit être remplacée toutes les 25 heures-machine.
- Si le moteur fonctionne souvent dans des conditions poussiéreuses ou difficiles, nettoyez le filtre à air toutes les 10 heures.
- Si vous avez manqué le temps de maintenance, faites-le plus vite afin de garder le moteur du générateur en bon état.

ATTENTION - DANGER!

Arrêtez le moteur avant de procéder à l'entretien. Placez le générateur sur une surface plane et retirez le capuchon de la bougie pour éviter le démarrage du moteur. Ne démarrez pas le moteur dans une pièce mal ventilée ou dans une pièce fermée. La zone de travail doit être bien ventilée. Les gaz d'échappement du moteur contiennent du CO_2 toxique qui peut provoquer un choc, une perte de conscience et même la mort.

K&S Könner & Söhnen

21. ENTRETIEN DU FILTRE À AIR

De temps en temps, le filtre à air doit être vérifié pour la contamination. Un entretien régulier du filtre à air est nécessaire pour maintenir un débit d'air suffisant dans le carburateur et réduction de consommation de carburant.

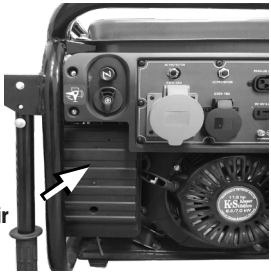

Fig. 28

NETTOYAGE DU FILTRE À AIR:

1. Ouvrez les boucles, situées sur le bouchon supérieur du filtre à air.
2. Retirez l'élément filtrant en éponge.
3. Enlevez toute saleté à l'intérieur du boîtier de filtre à air vide.
4. Nettoyez soigneusement l'élément filtrant avec de l'eau tiède et du détergent.
5. Sécher le filtre en éponge.
6. L'élément filtrant sec doit être humidifié avec de l'huile de machine, puis pressé.

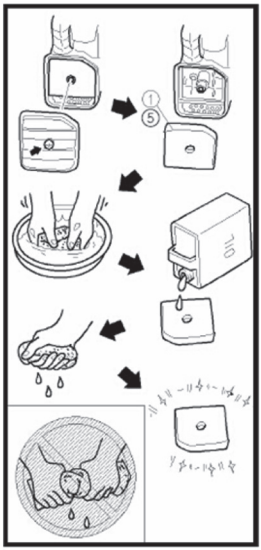

IMPORTANT!

Le remplacement du filtre à air est nécessaire toutes les 50 heures de fonctionnement du générateur (toutes les 10 heures, dans des conditions de forte pollution).

22. ENTRETIEN DES BOUGIES

La bougie est un élément important qui assure le bon fonctionnement du moteur. Il devrait être complet, ne pas avoir de calamine et avoir le bon écart entre les électrodes.

VÉRIFICATION DES BOUGIES:

1. Retirez le capuchon de la bougie.
2. Retirez la bougie d'allumage avec la clé appropriée.
3. Inspectez la bougie. Enlevez le carbone si la couleur de la bougie a changé. L'isolant en porcelaine autour de l'électrode centrale de la bougie devrait être de couleur moyenne ou claire. Si la bougie est fissurée, elle devrait être remplacée.
4. Vérifiez le type de bougie – E6TC / E6RTC. Mesurer l'écart. Il doit être compris entre 0,6 et 0,7 mm.
5. Vissez la bougie d'allumage à l'aide de la clé spéciale.
6. Placez le capuchon de bougie en place

Fig. 29

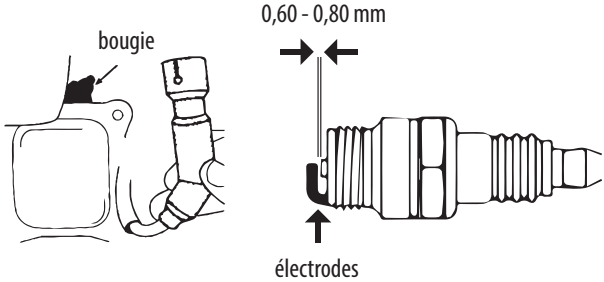

23. ENTRETIEN DU SILENCIEUX ET DU PARE-ÉTINCELLES

Le moteur et le silencieux seront très chauds après le lancement du générateur. Ne touchez pas le moteur ou le silencieux avec une partie du corps ou des vêtements pendant l'inspection ou la réparation jusqu'à ce qu'ils soient refroidis.

1. Retirez les vis, puis tirez sur le bouchon de protection. Desserrer les boulons, puis retirer la couverture, l'écran et le pare-étincelles.

Fig. 30

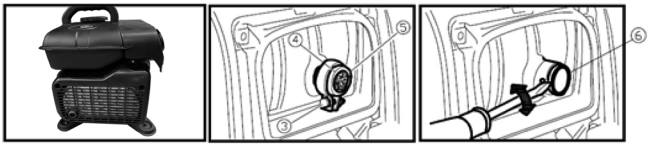

2. Nettoyez la calamine sur l'écran du silencieux et pare-étincelles avec une brosse métallique.
3. Inspectez l'écran du silencieux et du pare-étincelles. Remplacez-les s'ils sont endommagés.
4. Installez le pare-étincelles.
5. Installez l'écran du silencieux et la couverture du silencieux.
6. Installez la couverture et serrez les vis.

Fig. 31

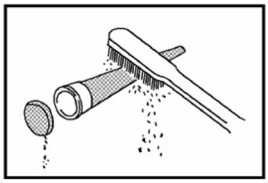

IMPORTANT!

Aligner le pare-étincelles avec un trou dans le silencieux du tuyau.

24. FILTRE DU RÉSERVOIR DE CARBURANT

IMPORTANT!

Ne jamais travailler ou faire quelque chose avec de l'éssence en fument ou à proximité immédiate d'une flamme nue.

Fig. 32

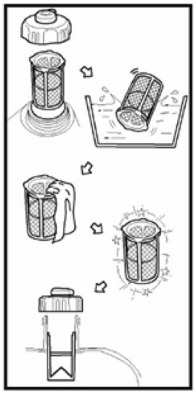

1. Retirez le bouchon et le filtre du réservoir de carburant.
2. Nettoyez le filtre avec de l'essence.
3. Essuyez le filtre et installez-le.
4. Installez le bouchon du réservoir de carburant. Assurez-vous que le bouchon du réservoir de carburant est serré.

25. STOCKAGE DU GÉNÉRATEUR

La pièce dans laquelle l'appareil est stocké doit être sèche, antidérapante et bien ventilée. Le lieu de stockage doit être inaccessible aux enfants et aux animaux.

IMPORTANT!

Le générateur doit toujours être prêt à être utilisé. Par conséquent, en cas de dysfonctionnement de l'appareil, vous devez l'eliminer avant d'installer le générateur pour le stockage.

STOCKAGE À LONG TERME DU GÉNÉRATEUR

Si vous prévoyez de ne pas utiliser le générateur pendant une longue période, il est recommandé de:

- Vider le carburant dans le réservoir.
- Vidanger l'huile du moteur.
- Tirer la poignée de démarreur manuel jusqu'à ce qu'une légère résistance soit ressentie, afin que les soupapes d'admission et d'échappement soient fermées.
- Nettoyer le générateur de la saleté et de la poussière.

Lorsque vous allez mettre en marche le générateur après un stockage prolongé, vous devez effectuer toutes les procédures dans l'ordre inverse.

TRADITIONELLE DEUTSCHE QUALITÄT

26. TRANSPORT DU GÉNÉRATEUR

Pour faciliter le transport du générateur, utilisez l'emballage dans lequel le générateur est vendu. Fixez la boîte avec le générateur pour éviter de renverser le générateur latéralement pendant le transport. Avant de déplacer le générateur, vidangez le carburant et débranchez les bornes de la batterie (s'il y a une batterie dans ce modèle).

Avant de déplacer le générateur, vidangez le carburant et débranchez les bornes de la batterie (si disponible dans ce modèle).

Pour déplacer le générateur d'un endroit à l'autre, soulevez-le en le tenant par le cadre (si le générateur est d'une construction ouverte), si le générateur est doté d'un boîtier insonorisant, utilisez des poignées spéciales pour le transport. Déplacez-vous prudemment, ne mettez pas les pieds sous le générateur.

27. ÉLIMINATION DU GENERATEUR ET DE LA BATTERIE

Afin de ne pas nuir à l'environnement, il est nécessaire de séparer le générateur et la batterie des déchets ordinaires et les éliminer de la manière la plus sécurisée possible en les remettant dans des lieux spéciaux.

K&S Könner & Söhnen

TRADITIONELLE DEUTSCHE QUALITÄT

28. PANNES POSSIBLES ET LEUR RÉPARATION

Panne	Cause possible	Correction
Panne Le moteur ne démarre pas	Cause possible	Correction
	L'interrupteur du moteur est réglé sur OFF	Mettre l'interrupteur du moteur sur ON
	Il n'y a pas de carburant dans le réservoir	Remplir le carburant
	Niveau d'huile bas	Ajoutez de l'huile jusqu'à niveau indiqué
Puissance du moteur réduite / démarrage difficile	Le réservoir de carburant est sale	Nettoyer le réservoir d'essence
	Le filtre à air est sale	Remplacer le filtre à air
	De l'eau ou de l'air dans la conduite de carburant	Pomper la conduite de carburant
Le moteur surchauffe	Les nervures du radiateur de refroidissement sont sales	Nettoyer les nervures du radiateur
	Le filtre à air est sale	Remplacer le filtre à air
Le moteur est démarré, mais il n'y a pas de tension à la sortie	Le disjoncteur automatique a été déclenché	Mettez l'interrupteur sur la position ON. Eteindre et redémarrer le moteur
	Câbles de connexion de basse qualité	Vérifiez les câbles. Si vous utilisez une rallonge, remplacez-la
	Dysfontionnement de l'appareil connecté	Essayez de connecter un autre appareil
Le générateur fonctionne mais ne supporte pas les appareils électriques connectés	Surcharge de l'appareil	Essayez de connecter moins d'équipement
	Court-circuit dans un des appareils connectés	Déconnectez l'appareil défectueux
	Le filtre à air est sale	Remplacer le filtre à air

K&S Könner & Söhnen

TRADITIONELLE DEUTSCHE QUALITÄT

29. MOYEN VALEURS DE PUISSANCE DES DISPOSITIFS

Appareil	Puissance, W
Un fer à repasser	500-1100
Sèche cheveux	450-1200
Cafetière	800-1500
Cuisinière électrique	800-1800
Grille-pain	600-1500
Chauffage électrique	1000-2000
Aspirateur	400-1000
Récepteur radio	50-250
Grill	1200-2300
Armoire de four	1000-2000
Réfrigérateur	100-150
TV	100-400
Marteau-piqueur	600-1400
Perceuse à main	400-800
Congélateur	100-400
Rectifieuse	300-1100
Scie circulaire	750-1600
Disqueuse	650-2200
Scie sauteuse	250-700
Rabot électrique	400-1000
Compresseur	750-3000
Pompe à eau	750-3900
Machine à scier	1800-4000
Débroussailleuse	750-3000
Moteurs électriques	550-5000
Ventilateurs	750-1700
Installation haute pression	2000-4000
Climatiseur	1000-5000

Sélectionnez la puissance du générateur pour qu'elle corresponde à la puissance de démarrage maximale de votre client.

K&S Könner & Söhnen

TRADITIONELLE DEUTSCHE QUALITÄT

30. CONDITIONS DE GARANTIE

La période de garantie pour les générateurs onduleurs commence à partir du jour de la vente du produit et est de 1 an, ce qui est confirmé par l'inscription et le cachet du vendeur sur la carte de garantie.

Pendant la période de garantie, tous les défauts causés par la faute du fabricant doivent être éliminés gratuitement. La réparation sous garantie est effectuée uniquement en présence d'une carte de garantie entièrement remplie, de la signature de l'acheteur sur l'accord avec les conditions de garantie et du document confirmant l'achat (reçu en espèces, chèque ou facture). En l'absence de celles-ci, ainsi qu'en présence d'erreurs ou de scellés non vérifiés par le vendeur des corrections ou inscriptions illisibles sur la carte de garantie ou le coupon détachable, aucune réparation sous garantie n'est effectuée, les réclamations concernant la qualité ne sont pas acceptées, et la carte de garantie est retirée par le centre de service comme invalide.

Le produit est accepté pour la réparation en condition nettoyée et dans une configuration complète. Livraison pour le service est effectué aux frais de l'acheteur.

LES CAS D'EXCLUSION DE GARANTIE:

- Si l'exploitant n'a pas observé les préconisations du mode d'emploi.

- Si autocollants d'identification, numéros de série, les plaquettes manquent ou sont illisibles sur l'appareil.

- Si la défaillance était provoquée par transportation incorrecte ou le stockage incorrect, ou par une maintenance incorrecte.

- En présence des détériorations d'origine mechanique (fissures, ébréchures, mâchures, traces de chute, déformations de l'enveloppe du moteur, du câble électrique, des broches mâles) ou tout autre élément de construction de l'appareil), y compris les détériorations causées par gel de l'eau et en présence des corps étrangers à l'intérieur de l'appareil.

- Si l'appareil a été installé et connecté au réseau électrique avec violations des normes en vigueur ou en cas d'utilisation inappropriée.

- Si le défaut en question ne peut pas être détecté ou réproduit.

- Si le fonctionnement correct de l'appareil peut être rétabli moyennant le nettoyage de la poussière et la crasse, moyennant le choix des réglages correctes, l'entretien technique, changement de l'huile, etc.

- En cas de l'utilisation de l'appareil pour les besoins commerciaux.

- En cas de détection des vices, apparues à cause d'une surcharge de l'engin. Les marques de la surcharge sont: la fusion ou le changement de la couleur des pièces de la machine à cause de la température surélevée, dégâts du métal sur les surfaces du cylindre de moteur ou du piston, détérioration des bagues de piston, d'encart de la bielle motrice.

- La garantie ne comprend pas le variateur de tension automatique de l'appareil, s'il est tombé en panne à cause d'une mauvaise utilisation ou à défaut d'observance du mode d'emplois.

- En cas de détection des vices, apparues à cause de fonctionnement instable du réseau électrique du Consommateur.

- En cas de détection des vices, apparues à cause d'une contamination interne ou externe, par exemple la contamination du circuit carburant ou système de graissage ou de refroidissement.

K&S Könner & Söhnen

TRADITIONELLE DEUTSCHE QUALITÄT

- En cas de présence des traces d'endommagements mécaniques ou thermiques sur les câbles électriques ou les broches males.

- En cas de présence à l'intérieur de l'appareil des liquides étrangères ou des objets étrangers, des copeaux de métal, etc.

- Si la panne est arrivée en résultat d'utilisation des pièces d'échange des fournisseurs extérieurs, ainsi que des matériaux, huile, etc.

- En cas de détection des vices dans deux ou plusieurs organes fonctionnels, qui ne sont pas directement liés entre eux.

- Si la panne est arrivée à cause des facteurs naturels – la boue, la poussière, l'humidité, haute ou basse température, les calamités naturelles.

- La garantie ne couvre pas les pièces détachées sujettes à l'usure vite, ainsi que les pièces (bougies d'allumage, injecteurs, poulies, matériaux filtrants, fusible, batteries, dispositifs enlevables, courroies de transmission, garnitures d'étanchéité en caoutchouc, ressorts d'embrayage, axes, dispositifs de démarrage manuel, l'huile, outillage).

- Entretien préventif (nettoyage, graissage, pétrolage), installation et réglages.

- Si l'engin a été ouvert, a été réparé de façon indépendante, ou si les changements ont été apportés à la construction de l'appareil.

- En cas de détection des vices, apparues naturellement à cause de l'usure pendant une utilisation prolongée de l'appareil (fin de longévité de l'engin).

- Si après la détection du défaut, l'exploitation de l'appareil n'a pas été arretée.

- Les batteries rechargeables, fournies avec l'appareil sont garanties de 3 mois.

K&S Könner & Söhnen

EC Declaration of Conformity

No. 040

The following products have been tested by us with the listed standards and found in compliance with the European Community Machinery Directive 2006/42/EC, Low Voltage Directive 2014/35/EC, Electromagnetic compatibility Directive (EMC) 2014/30/EC, Noise Directive 2000/14/EC

Manufacturer:	DIMAX INTERNATIONAL GmbH
Address:	Hauptstr. 134, 51143 Köln, Germany
Product:	Inverter generator "Konner & Sohnen"
Type/Model:	KS 1200i, KS 2100i, KS 3500i, KS 3500iE G-Profi, KS 7100iE G-Profi KS 2000i S, KS 3300i S, KS 3300iEG S-Profi, KS 4000iE S KS 4000iEG S-Profi, KS 7200iEG S-Profi

The statement is based on a single evaluation of above mentioned products. It does not imply an assessment of the whole production and does not permit the use of the test lab. logo. The manufacturer should ensure that all product in series production are in conformity with the product sample detalied in this report. The applicant should hold the whole technical report at disposal of the competent all the right.

Applied EC Diredtives:	2006/42/EC Machinery Directive 2014/35/EC Low Voltage Directive 2014/30/EC Electromagnetic compatibility Directive (EMC) 2000/14/EC Noise Directive
Applied Standards:	EN ISO 8528-13:2016 EN12601:2010 EN 55012:2007/+A1:2009 EN 61000-6-1:2007

CE

18

Issued Date: 2018-12-21
Place of issue: Warsaw city
Technical expert: Homenco A.

DIMAX International GmbH
Steuer-Nr.: 103 5722 2493
USt-IdNr:DE296177274

We DIMAX INTERNATIONAL GmbH hereby declare that specified above conforms covering European Parliament and Council Directives, 2006/42/EC of 17 May 2006 Machinery Directive, 2014/35/EC Low Voltage Directive of 26 February 2014, Electromagnetic compatibility Directive (EMC) 2014/30/EC of 26 February 2014, Noise Directive 2000/14/EC of 8 May 2000. The CE mark above can be used under the responsibility of manufacturer. After completion of an EC declaration of Conformity and compliance with all relevant EC directives.

DIMAX GROUP

CONTACTS

Deutschland:
DIMAX International GmbH
Deutschland, Hauptstr. 134,
51143 Köln,
www.ks-power.de
info@dimaxgroup.de

Polska:
DIMAX International
Poland Sp.z o.o.
Polen, Warczawska, 306B
05-082 Stare Babice,
www.ks-power.pl
info.pl@dimaxgroup.de

Україна:
ТОВ «Техно Трейд КС»,
вул. Електротехнічна 47,
02222, м. Київ, Україна
www.ks-power.com.ua
sales@ks-power.com.ua

Россия:
ТД «Рус Энержи К&С»
129090, г.Москва, проспект
Мира, д.19, стр.1, эт.1,
пом.1, комн.6б, офис 99В
www.ks-power.ru
info@ks-power.ru

K&S Könner & Söhnen