INSTRUKCJA

PL

Koniecznie zapoznaj się przed rozpoczęciem pracy!

K&S BASIC
SIMPLE ENERGY

Pozioma łuparka elektryczna

KSB 6THE 52/30

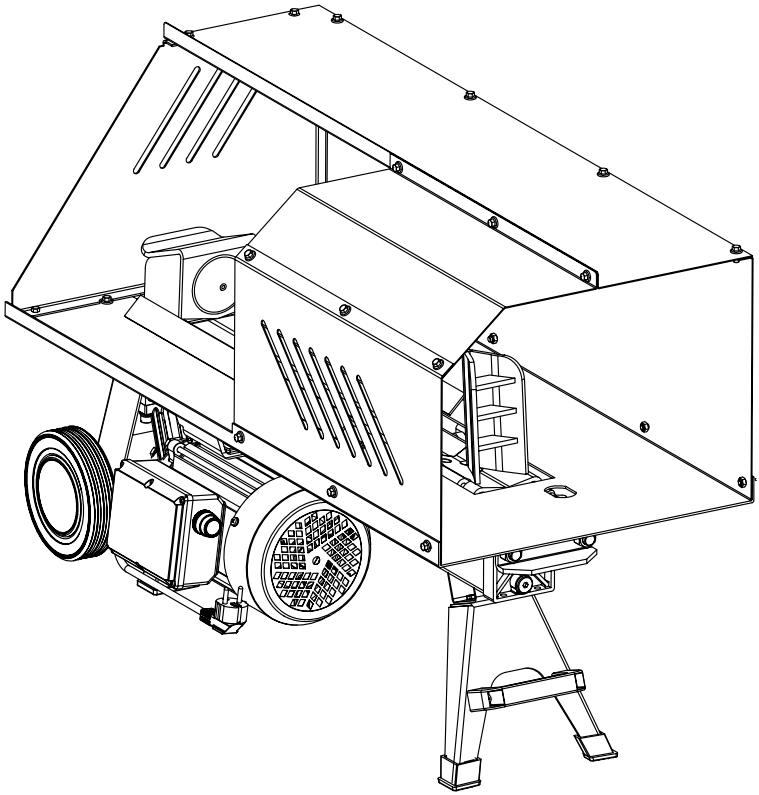

PRZEDMOWA

Dziękujemy za wybranie produktów marki **K&S Basic®**. Niniejsza instrukcja zawiera krótki opis zasad bezpieczeństwa, użytkowania i naprawy urządzenia. Więcej szczegółowych informacji można znaleźć na stronie oficjalnego producenta w zakładce „Wsparcie": **konner-sohnen.com/manuals**

Możesz także przejść do zakładki WSPARCIE i pobrać instrukcja, skanując kod QR lub na oficjalnej stronie importera marki **K&S Basic®**: **www.konner-sohnen.com**

Koniecznie zapoznaj się przed rozpoczęciem pracy!

Producent łuparki może wprowadzić pewne zmiany, które mogą być nie uwzględnione w niniejszej instrukcji, a mianowicie: Producent zastrzega sobie prawo wprowadzania zmian do projektu i konstrukcji wyrobu. Obrazy i rysunki w instrukcji obsługi są schematyczne i mogą się różnić od rzeczywistych węzłów i napisów na produktach.

W końcowej części niniejszej instrukcji obsługi znajdą Państwo dane kontaktowe, z których można skorzystać w przypadku wystąpienia problemów. Wszystkie informacje w niej zawarte są najbardziej aktualne na moment druku.

UWAGA – OSTROŻNIE! **Niedostosowanie się do zaleceń oznaczonych tym znakiem spowoduje poważne obrażenia ciała lub śmierć operatora lub osób postronnych.**

WAŻNE! **Tak oznaczono korzystne informacje w czasie użytkowania agregatu.**

ŚRODKI BEZPIECZEŃSTWA 1

WAŻNE! **Przed rozpoczęciem pracy uważnie przeczytać niniejszą instrukcję i informacje na naklejkach umieszczonych na urządzeniu. Zapoznaj się z zasadami działania, ograniczeniami i możliwymi zagrożeniami w trakcie pracy.**

• Przed wykorzystaniem dokładnie sprawdzić łuparkę. Obudowa ochronna i osłony muszą być na miejscu i w sprawnym stanie. Przed rozpoczęciem pracy upewnij się, że w miejscu pracy nie są porozrzucane klucze i inne narzędzia. Natychmiast wymień uszkodzone lub zepsute części, zainstaluj brakujące części. Upewnij się, że obwód elektryczny jest dobrze chroniony i odpowiada znamionowej mocy, napięciu i częstotliwości silnika. Upewnij się, że w urządzeniu jest uziemienie i przekaźnik różnicowy. Nigdy nie otwieraj samodzielnie panelu sterowania silnika - w razie potrzeby skonsultuj się z kwalifikowanym elektrykiem. Wkładając wtyczkę do gniazdka lub wyjmując ją z gniazdka, upewnij się, że palce nie dotykają metalowych zacisków. W przypadku korzystania z przedłużacza nie może on mieć więcej niż 10 metrów długości, a przekroj musi być co najmniej 2,5 mm2, to zapewni pracę silnika na pełnych obrotach. Połączenia muszą być izolowane z możliwością blokowania. Muszą być wykonane z materiału ochronnego odpornego na wpływy środowiska zewnętrznego. Podczas rozpakowywania łuparki nie zapomnij usunąć drewnianego podkładu i taśmy mocującej spod silnika.

• W żadnym wypadku przy pracy z łuparką nie wolno pracować pod wpływem alkoholu lub narkotyków, a także pod wpływem leków, które mogą wpływać na szybkość reakcji.

• Podczas pracy nie warto zakładać luźnej odzieży ani żadnych akcesoriów, które mogą dostać się do ruchomych części urządzenia. Zalecamy noszenie rękawiczek podczas pracy z łuparką. Używaj tylko rękawiczek odpowiedniego rozmiaru i bez luźnych mankietów ani sznurówek.

• Długie włosy związać w kucyk, aby nie dostały się do ruchomych części łuparki. ZAWSZE zakładaj okulary ochronne i słuchawki.

• Nie wolno stawiać stopy na łuparce. Zawsze stój pewnie na nogach i utrzymuj równowagę. Upewnij się, że łuparka jest zamontowana na stabilnej, antypoślizgowej powierzchni. Nie przechowuj niczego nad łuparką lub obok niej, co wymagałoby od ciebie stanięcia na urządzeniu, aby dostać się do tej rzeczy.

• Pracować z łuparką może tylko jedna osoba. Podczas gdy łuparka jest uruchomiona lub włączona, osoby postronne muszą znajdować się na bezpiecznej odległości od terenu pracy. Nie pozwalaj dzieciom zbliżać się do łuparki. Przechowuj łuparkę w pomieszczeniu i wyłączaj zasilanie po jej użyciu.

WARUNKI WYKORZYSTANIA ŁUPARKI 2

• Łuparkę należy ustawić na stabilnej, poziomej i równej powierzchni roboczej o wysokości 60-70 cm, gdzie jest dużo miejsca. Jeśli to możliwe, użyj specjalnego stojaka na łuparkę. Jeśli łuparka może się przesuwać lub ślizgać podczas pracy, przymocuj ją do roboczej powierzchni za pomocą śrub. Miejsce pracy powinno być czyste i dobrze oświetlone. Zastawione miejsca pracy mogą spowodować obrażenia. NIE WOLNO używać łuparki w mokrych lub wilgotnych pomieszczeniach ani na zewnątrz podczas deszczu. NIE WOLNO używać łuparki w miejscach, gdzie opary farb, rozpuszczalników lub łatwopalnych cieczy stanowią potencjalne zagrożenie.

• Upewnij się, że w kłodach przeznaczonych do rozłupania nie ma gwoździ ani innych ciał obcych. Końce kłód należy przyciąć pod kątem prostym. Gałęzie należy przyciąć równo z pniem.

• Zawsze pilnuj kierunek ruchu popychacza kłód.

• Ręce należy trzymać z dala od pęknięć i bruzd w kłodzie - mogą się nagle zamknąć i spowodować obrażenia. NIE wolno ręcznie usuwać kłody, która się zacięła.

• Zachowanie znamionowych charakterystyk gwarantuje niezawodność i bezpieczeństwo pracy łuparką. Nigdy nie próbuj rozdrobnić kłód o wymiarach większych niż wymienione w tabeli specyfikacji, to niebezpieczne i może spowodować uszkodzenie urządzenia. Nie wolno zostawiać łuparki bez opieki operatora.

• Zawsze pilnuj kierunku ruchu popychacza kłód. Nie próbuj wkładać kłody, dopóki popychacz nie zatrzyma się całkowicie. Trzymaj ręce z dala od wszystkich ruchomych części urządzenia.

• Gdy urządzenie nie jest używane, przed wyregulowaniem, wymianą części, czyszczeniem lub serwisowaniem koniecznie odłączyć urządzenie od zasilania.

• Odpowiednio zutylizuj zużyty olej. Skontaktuj się z właściwymi urzędami, aby uzyskać informacje na temat autoryzowanych punktów utylizacji. NIE dopuszczaj, aby olej dostał się do kanalizacji / wód podpowierzchniowych.

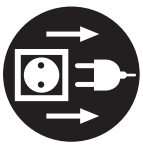

Łuparka jest przeznaczona do użytku domowego. Optymalne warunki pracy - temperatura otoczenia od +5° C do +40° C i wysokość do 1000 m nad poziomem morza.

Wilgotność otoczenia powinna być mniejsza niż 50% przy temperaturze 40 °C. Łuparkę można przechowywać lub transportować przy temperaturze otoczenia od -25 °C do +55 °C.

DANE TECHNICZNE 3

WAŻNE! **Średnią miarę podaje się maksymalnie wyleczonemu przewodnikowi. Kłody na mniejszym środku ciężkości są czasami trudne do rozbicia, jeśli mają grudki lub ogólnie gęste włókna.**

Model	KSB 6THE 52/30
Napięcie	230 V
Częstotliwość	50 Hz
Moc silnika	1500 W
Układ rozłupujący	6 ton
Typ silnika	elektryczny
Model silnika	KS ECO 1600
Maks. długość polan	520 mm
Maks. śriednica polan	300 mm
Prędkości rozłupywania	~ 10 sek.
Pozycja robocza	pozioma
Długość kabla	1.6 m
Objętość oleju hydraulicznego	2,9 l
Koła	6”
Wymiary netto (DxSxW)	980x310x520 mm
Waga netto/brutto	57/59 kg
Stopień ochrony	IP54M

Podłącz przewód zasilający do standardowego źródła zasilania 230 V ± 10% (50 Hz ± 1 Hz) wyposażonego w bezpiecznik niskiego napięcia, przeciążenia, a także w urządzenie awaryjnego wyłączenia o maksymalnym prądzie różnicowym 0,03 A.

OGÓLNY WYGLĄD ŁUPARKI 4

Sprawdź dostępność komponentów według poniższej listy i rys. 1 poniżej:

1. Klin do rozłupywania
2. Obudowa
3. Nóżki podporowe
4. Silnik elektryczny
5. Wyłącznik silnika elektrycznego
6. Koło i wspornik koła
7. Pompa olejowa
8. Płytki prowadzące do kłód
9. Popychacz kłody
10. Metalowa kratka ochronna
11. Uchwyt sterujący (z tylnej strony)

Rys. 1

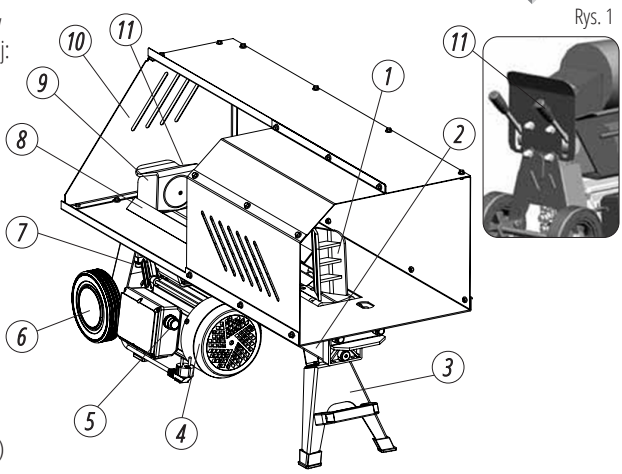

KOMPLET CZĘŚCI ŁUPARKI 5

ZAMONTUJ POKRYWĘ (PATRZ ZAŁĄCZNIK).

Rys. 1

1. Przymocuj płytę nośną do korpusu głównego za pomocą śrub M6X12, wraz z podkładkami i nakrętki zabezpieczającymi M6.
2. Przymocuj pokrywę do płyty nośnej za pomocą śrub M6X12, wraz z podkładkami i nakrętki zabezpieczającymi M6.

OBSŁUGA ŁUPARKI 6

WAŻNE! **Łuparka do drewna jest dostarczana bez oleju! Należy wlać zalecany hydrauliczny olej przed użyciem!**

1. Przed rozpoczęciem pracy z łuparką należy przygotować miejsce pracy. Połóż kłody w łatwo dostępnym miejscu obok łuparki.

2. Łuparka przeznaczona do rozłupywania kłód o długości do 520 mm. Najskuteczniej rozłupuje dobrze wysuszone kłody.

3. Bezpiecznie zainstaluj łuparkę na równej powierzchni lub na stabilnym stojaku. W razie potrzeby umieść podpory pod kołami, aby łuparka nie kołysała się ani nie poruszała się podczas pracy. Używając przedłużacza, należy przestrzegać zasad bezpieczeństwa, aby uniknąć uszkodzenia przewodu i uniknąć obrażeń.

4. Przed rozpoczęciem pracy z łuparką należy poluzować śruby (rys. 3) na 3-4 obroty, aby wpuścić lub wypuścić powietrze ze zbiornika oleju. Po zakończeniu pamiętaj o dokręceniu śrub, aby zapobiec wyciekowi oleju podczas transportu.

5. Zawsze szczelnie układaj kłody na roboczej powierzchni, tak aby przylegały do płyt prowadzących (A na rys. 1). Nigdy nie próbuj rozłupywać kłody pod kątem i upewnij się, że kłody nie skręcają się ani nie ślizgają podczas łupania.

Kłoda musi opierać się o klin rozłupujący (J na rys. 1) z jednej strony, a popychacz (B na rys. 1) z drugiej strony pod kątem prostym.

6. Ze względów bezpieczeństwa łuparkę należy obsługiwać obiema rękami. Uruchom silnik za pomocą zielonego włącznika rozruchowego (F na rys. 1). Dwoma rękoma wcisnąć oba uchwyty (C na rys. 1). Popychacz kłody zacznie dociskać ją do klina rozłupującego. Po tym, jak kłoda rozłupie się odpuścić oba uchwyty, aby popychacz kłód wrócił do poprzedniej pozycji.

Aby zatrzymać łuparkę do drewna, naciśnij zielony przycisk. Dokręć śrubę (Rysunek 3) i wyłącz urządzenie z gniazdka po zakończeniu pracy. Po zakończeniu pamiętaj o dokręceniu śrub, aby zapobiec wyciekowi oleju podczas transportu.

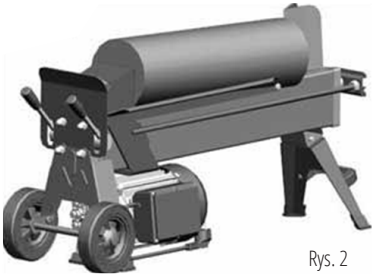

Rys. 2

Rys. 3

Rys. 4

UWAGA – OSTROŻNIE! **Nigdy nie podejmuj wysiłku fizycznego, aby rozłupać kłodę, utrzymując ciśnienie hydrauliczne przez ponad 5 sekund. Spróbuj po prostu przestawić kłodę.**

ZWOLNIENIE ZABLOKOWANEJ KŁODY 7

Odpuść oba uchwyty sterujące, aby popychacz kłody wrócił do poprzedniej pozycji. Umieść trójkątny drewniany klin pod kłodę i aktywuj, aby wepchnąć klin pod zablokowaną kłodę. Powtórz tę czynność, stopniowo zwiększając rozmiar klinów, aż zablokowana kłoda zostanie uwolniona.

WAŻNE! **Nigdy nie próbuj wybijać zablokowanej kłody młotkiem i nigdy nie kładź rąk obok zablokowanej kłody, próbując ją uwolnić.**

OSTRZENIE KLINA I CZYSZCZENIE PROWADNICY 8

Po okresie użytkowania łuparki koniecznie trzeba naostrzyć klin rozłupujący, wykonać to należy oczyszczając krawędź tnącą klina od zarysowań i nierówności drobnym pilnikiem.
Regularnie czyść prowadnicę, zwłaszcza po łupaniu kłód o dużej zawartości żywicy.

WYMIANA OLEJU HYDRAULICZNEGO 9

Zalecana wymiana oleju hydraulicznego w łuparce po każdych 150 godzinach pracy. Aby wymienić olej, wykonaj następujące czynności:

1. Upewnić się, że wszystkie ruchome części są nieruchome, a łuparka jest wyłączona.

2. Odkręcić śrubę spustową oleju.

3. Obrócić łuparkę na nóżkę podporową i umieścić 3-litrowy pojemnik, aby spuścić w niego olej.

4. Ustawić łuparkę pionowo, aby opierała się na swoim końcu tak, aby silnik znalazł się pod nią, a uchwyty sterujące były na górze

5. Wlać świeży olej hydrauliczny. Optymalna objętość oleju to 2,9 litra, jak ukazano w tabeli specyfikacji na str. 32.

6. Aby sprawdzić poziom oleju należy włożyć sondę pomiarową przymocowaną do śruby spustowej oleju, uprzednio wycierając ją czystą niestrzępiącą się szmatką. Upewnij się, że poziom oleju znajduje się między dwoma wskaźnikami na sondzie pomiarowej.

7. Wytrzeć korek spustowy oleju przed jego dokręceniem. Upewnij się, że jest mocno dokręcony, aby uniknąć wycieku oleju podczas ustawienia łuparki w pozycję poziomą.

WAŻNE! **Od czasu do czasu zaleca się sprawdzać poziom oleju, który powinien znajdować się między dwoma wskaźnikami na sondzie pomiarowej. Gdy poziom oleju dojdzie do dolnej kreski, dodaj świeży olej.**

Użyj oleju hydraulicznego ISO VG 22.
Do układu hydraulicznego łuparki zaleca się wykorzystanie oleju następujących marek:

- SHELL Tellus 22
- MOBIL DTE 11
- ARAL Vitam GF22
- BP Energol HLP-HM22

WARUNKI GWARANCJI 10

1. Gwarancji udziela firma Dimax International Poland Sp. z o.o. z siedzibą w Starych Babicach, 05-082, ul Warszawska, 306B - zwana dalej Gwarantem.

2. Agregaty padotwórcze serii K&S Basic, skrzynki ATS i inne urządzenia przeznaczone są do użytku domowego. Producent gwarantuje żywotność silnika agregatów prądotwórczych na poziomie 500 godzin pracy przy przestrzeganiu informacji zawartej w instrukcji obsługi oraz prawidłowej konserwacji.

KONTAKT

Deutschland:

DIMAX International GmbH
Deutschland, Hauptstr. 134,
51143 Köln,

www.koenner-soehnen.com

Ihre Bestellungen
orders@dimaxgroup.de

Kundendienst, technische Fragen und Unterstützung
support@dimaxgroup.de

Garantie, Reparatur und Service
service@dimaxgroup.de

Sonstiges
info@dimaxgroup.de

Polska:

DIMAX International
Poland Sp.z o.o.

Polen, Warczawska, 306B
05-082 Stare Babice,

info.pl@dimaxgroup.de

Україна:

ТОВ «Техно Трейд КС», вул.
Електротехнічна 47, 02222,
м. Київ, Україна

sales@ks-power.com.ua

3. Na zasadach oraz w zakresie przewidzianych w niniejszych Warunkach Gwarancji, Gwarant udziela gwarancji prawidłowego działania sprzętu, używanego przez Konsumenta, zgodnie z jego przeznaczeniem i zasadami użytkowania określonymi w instrukcji obsługi po dacie nabycia oraz zobowiązuje się do usunięcia wad fizycznych, wynikających z przyczyn tkwiących w sprzęcie, które zostaną ujawnione i zostaną zgłoszone przed upływem terminu gwarancji.

4. W rozumieniu niniejszych Warunków Gwarancji, Konsument jest osobą fizyczną, która nabyła urządzenie w celu niezwiązanym bezpośrednio z prowadzoną działalnością gospodarczą lub zawodową. W przypadku sprzedaży urządzenia na farturę VAT i/lub wpisania w Kartę Gwarancyjną danych przedsiębiorstwa, uważa się, że Uprawniony z Gwarancji wykorzystuje urządzenie w ramach prowadzonej działalności gospodarczej lub zawodowej.

5. Gwarant udziela gwarancji jedynie na sprzęt kupiony na terytorium Rzeczpospolitej Polskiej. Gwarancja obowiązuje wyłącznie na terytorium Rzeczpospolitej Polskiej.

6. Gwarant ponosi odpowiedzialność jedynie za wady fizyczne (materiałowe bądź produkcyjne) tkwiące e urządzeniu.

7. Termin gwarancji na sprzęt z wyłączeniem gwarancji na akumulator, przy zakupie na paragon wynosi dwadzieścia cztery miesiące od daty sprzedaży towaru przy użytkowaniu domowym z ograniczeniem do 500 godzin pracy (w zależności, co nastąpi pierwsze), a przy zakupie na fakturę VAT albo w celu związanym bespośrednio z prowadzoną działanością gospodarczą lub zawodową wynosi dwanaście miesięcy z ograniczeniem do 500 godzin pracy (w zależności, co nastąpi pierwsze) od daty sprzedaży towaru, co jest potwierdzone wpisem i pieczątką sprzedawcy w Karcie Gwarancyjnej. Niezależnie od powyższego termin gwarancji akumulatora objęty jest gwarancją na okres trzech miesięcy od daty sprzedaży.

8. Podstawą skorzystania z uprawnień z gwarancji jest: przedłożenie ważnej Karty Gwarancyjnej, zawierającej dane Kupującego (dane osobowe Konsumenta), nazwę i model/typ urządzenia oraz jego numer seryjny (numer silnika), datę sprzedaży i pieczeć Sprzedawcy wraz z dowodem zakupu (paragonem albo fakturą VAT) oraz z czytelnym podpisem Kupującego, potwierdzającym zapoznanie się i wyrażenie zgody na warunki Gwarancji. Karta Gwarancyjna bez powyższych danych, jak również w przypadku nieczytelnych zapisów lub poprawek nie zatwierdzonych pieczęcią sprzedającego jest nieważna i nie jest dokumentem upoważniającym do wykonania Napraw Gwarancyjnych przez Gwaranta.

9. Duplikat Karty Gwarancyjnej może być wydany na pisemną prośbę poprzedstawieniu przez użytkownika dowodu zakupu - paragonu albo Faktury VAT.

10. Wystąpienie wady fizycznej sprzętu należy zgłosić niezwłocznie, ale nie później niż 3 dni po wykryciu usterki, poprzez przesłanie wypełnionego formularza reklamacyjnego pod rygorem utraty gwarancji, zamieszczonego na stronie internetowej Gwaranta: www.konner-sohnen.com na adres service.pl@dimaxgroup.de lub pocztą tradycyjną na adres siedziby firmy w Starych Babicach 05-082, ul. Warszawska, 306B. Zgłoszenie wystąpienia wady fizycznej sprzętu można dokonać również w miejscu zakupu sprzętu.

11. Gwarant pokrywa koszty związane z transportem towaru do serwisu oraz po naprawie sprzętu do Konsumenta lub miejsca odbioru wskazanego przez niego w przypadku uznania przez serwis wskazany przez Gwaranta, że uszkodzenie podlega naprawie Gwarancyjnej.

12. W przypadku braku podstaw do uwzględnienia dokonanego zgłoszenia na podstawie Gwarancji (w szczególności z uwagi na: niestwierdzenie wady, zaistnienie przypadku nie objętego Gwarancją, upływu terminu Gwarancji, wygaśnięcie Gwarancji) Gwarant poinformuje zgłaszającego o nieuwzględnieniu zgłoszenia oraz uzasadni swoje stanowisko i obciąży Konsumenta kosztami związanymi z transportem oraz weryfikacją sprzętu przez zerwis wskazany przez Gwaranta.

13. W przypadku wystąpienia wady fizycznej sprzętu objętego Gwarancją oraz jej zgłoszenia przed upływem terminu Gwarancji - Gwarant dokona bezpłatnej naprawy sprzętu lub jego części, po uprzednim dokonaniu jego weryfikacji przez Serwis. Jeżeli wady nie można usunąć lub koszty związane z naprawą są niewspółmierne do wartości sprzętu lub naprawa jest szczególnie utrudniona, wówczas Gwarant dokonana wymiany sprzętu lub zwrotu kwoty zapłaconej za zakup.

14. Gwarant przystąpi do naprawy gwarancyjnej w terminie 14 dni roboczych od dnia dostarczenia sprzętu do serwisu wraz z Kartą Gwarancyjną i dowodem zakupu (paragon lub faktura). W uzasadnionych szczególnych przypadkach z uwagi na konieczność sprowadzenia odpowiednich części lub niestandardowej naprawy sprzętu termin naprawy może ulec wydłużeniu do czasu wykonania naprawy. Gwarant poinformuje Konsumenta o wydłużeniu terminu naprawy gwarancyjnej w terminie 14 dni roboczych od dnia dostarczenia sprzętu do serwisu, wskazując nowy termin naprawy.

15. Serwis gwarancyjny może być wykonywany tylko w punktach serwisowych, wskazanych przez Gwaranta.

16. Sprzęt powinien zostać dostarczony do punktu serwisowego kompletny (z kompletem akcesoriów dostarczonych w moment zakupu) wraz z załączoną Kartą Gwarancyjną oraz dowodem zakupu.

17. Warunkiem udzielenia gwarancji jest zapoznanie się użytkownika z instrukcją obsługi i użytkowanie sprzętu zgodnie z tą instrukcją.

GWARANCJA NIE OBEJMUJE:

1. Wady lub uszkodzenia sprzętu w przypadkach:

- gdy użytkownik nie przestrzegał zasad i zaleceń opisanych w instrukcji obsługi;

- wynikłych z uszkodzeń mechanicznych, termicznych np. wysoka lub niska temperatura, chemicznych oraz powstałych w wyniku sił zewnętrznych- wyładowania atmosferyczne, skoki napięcia oraz powstałych na skutek nienależytego przewożenia, przechowywania, np. korozja lub konserwacji czy też klęsk żywiołowych. Jak też wad powstałych na skutek eksploatacji sprzętu w warunkach stałego zawilgocenia, zalania oraz czynników naturalnych np. brud, kurz;

- które powstały w wyniku nieprawidłowego podłączenia przez osoby nie posiadające uprawnień elektrycznych;

- powstałych w wyniku używania w sposób niezgodny z jego przeznaczeniem lub na skutek nieuważnego lub nieodpowiedniego obchodzenia się ze sprzętem;

- powstałych z powodu normalnej eksploatacji związanej z nadmiernym lub długotrwałym użytkowaniem;

- w przypadku jednoczesnej awarii wirnika i stojana.

- powstałych wskutek zanieczyszczenia, które dostało się do silnika poprzez uszkodzony filtr powietrza, a w przypadku prądnicy przez otwory wentylacyjne;

- powstałych w wyniku stosowania nieoryginalnych części zamiennych, materiałów eksploatacyjnych, smarów, olejów itp.

- związanych z nie wykonaniem czynności konserwacyjnych przewidzianych w instrukcji obsługi;

2. Sprzętu gdy brakuje na nim oznakowania, np. tabliczki znamionowej, numerów seryjnych, naklejek lub zostały one uszkodzone lub zmodyfikowane;

3. Sprzętu jeśli jego prawidłowa praca może być przywrócona w wyniku oczyszczenia z kurzu i zanieczyszczeń, odpowiedniej konfiguracji, konserwacji, wymiany oleju;

4. Części uszkodzonych na skutek nadmiernej eksploatacji sprzętu;

5. W przypadku obecności na kablach elektrycznych lub gniazdkach oznak mechanicznego lub termicznego uszkodzenia;

6. Na skutek uszkodzeń sprzętu powstałych poprzez podłączenia uszkodzonych lub przewymiarowanych odbiorników elektrycznych;

7. W przypadku obecności wewnątrz sprzętu obcych płynów, przedmiotów, opiłków, piachu, zanieczyszczeń itp.

8. Sprzętu zalanego niezgodnymi z instrukcją obsługi płynami eksploatacyjnymi - paliwem lub olejem lub przy użytkowaniu z nieodpowiednią ilością czy jakością oleju i paliwa. Poziom oleju należy sprawdzać przy każdym uruchomieniu urządzenia.

9. W przypadku uszkodzeń spowodowanych wewnętrznym lub zewnętrznym zanieczyszczeniem, takim jak zanieczyszczenia paliwa lub układu smarowania lub systemu chłodzenia;

10. W przypadku wykrycia usterek, których przyczyną są niestabilności pracy sieci elektrycznej użytkownika;

11. W przypadku wykrycia uszkodzeń, powstałych w wyniku przeciążenia urządzenia. Objawami przeciążenia są stopienia lub zmiana koloru części w wyniku oddziaływania wysokiej temperatury, uszkodzenia na powierzchniach cylindrów lub tłoków, zniszczenie pierścieni tłokowych, przytarcia lub zatarcia panewek;

12. W przypadku braku możliwości wykrycia, zdiagnozowania oraz sprawdzenia uszkodzenia;

13. W przypadku wystąpienia uszkodzeń w dwóch lub więcej częściach sprzętu po weryfikacji przez punkt serwisowy wskazany przez Gwaranta;

14. W przypadku stosowania paliw niewysokiej jakości lub nieodpowiednich;

15. Uszkodzenia automatycznego regulatora napięcia produktu z powodu niedbalstwa i nieprzestrzegania zasad użytkowania;

16. Szybko zużywających się części i akcesoriów (w szczególności (świece zapłonowe, dysze, koła pasowe, elementy filtrujące i zabezpieczające, akumulatory, osprzęt wymienny, pasy, uszczelki gumowe, sprężyny, osie, rozruszniki ręczne, smar, osprzęt, powierzchnie robocze, węże, łańcuchy i opony, frezy).

17. Konserwacji (czyszczenie, smarowanie, mycie), montażu i regulacji;

18. Jeśli sprzęt był rozkręcany, samodzielnie naprawiany, wprowadzone zostały zmiany w konstrukcji etc.;

19. Jeśli po wykryciu uszkodzenia urządzenie było dalej eksploatowane.

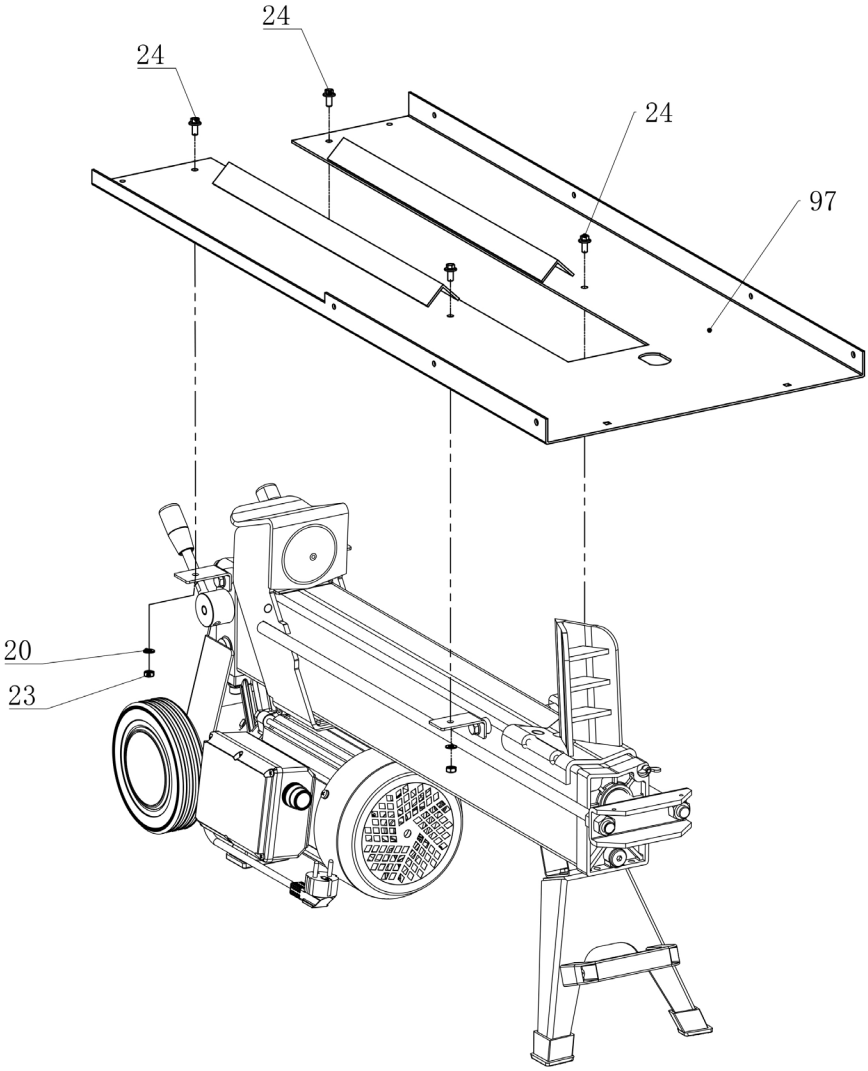
24
24
24
97
20
23

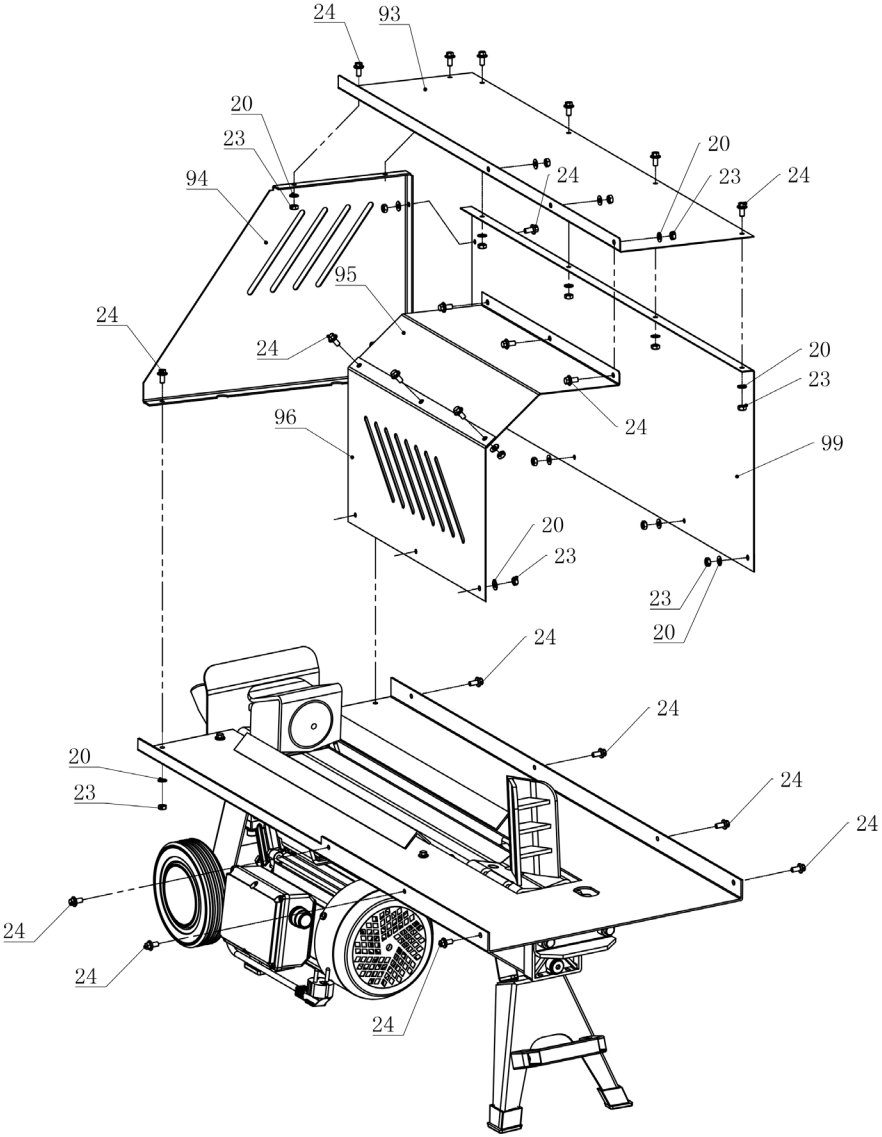
24
93
20
23
94
24
20
23
24
95
24
24
20
23
96
24
99
20
23
23
20
24
24
20
23
24
24
24
24
24
24

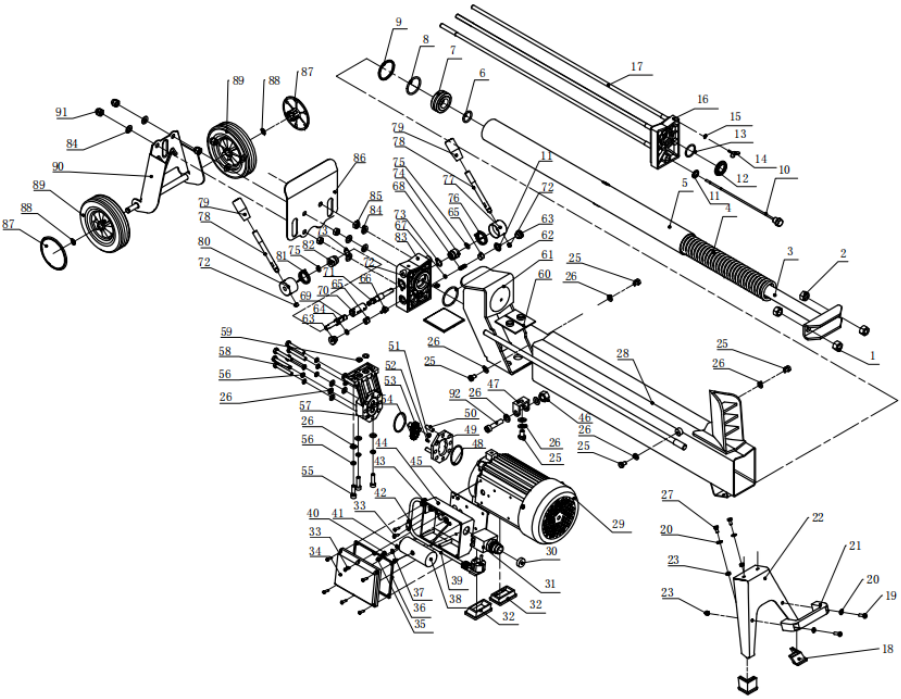

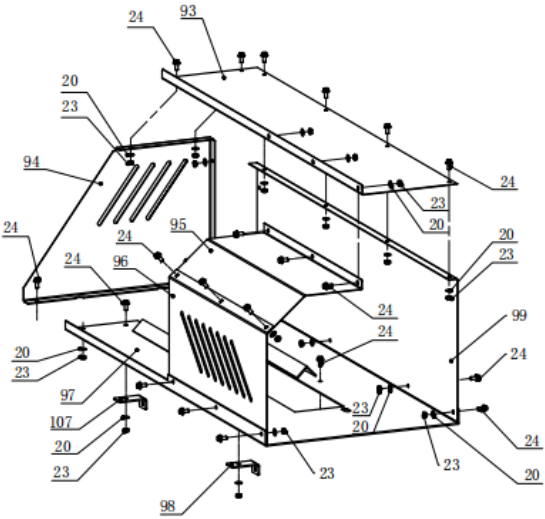

No	Name	QTY
1	LOCK NUT M14	2
2	NUT M14	2
3	HAMMER RAM	1
4	SPRING	1
5	CYLINDER	1
6	O-RING OIL SEAL 25X3.55	1
7	PISTON	1
8	O-RING OIL SEAL 43.7X3.55	1
9	GLYD RING 55	1
10	DIP STICK	1
11	SEAL RING 14	2
12	DH DUSTPROOF SEAL DH30	1
13	O-RING OIL SEAL 30X2.65	1
14	BLEED SCREW	1
15	O-RING OIL SEAL 7X1.9	1
16	CYLINDER COVER	1
17	STUD LEVER M10	4
18	SUPPORT BLOCK COVER	1
19	ScCREW M6x20	2
20	WASHER 6	34
21	handle lift	1
22	SUPPORT BLOCK	1
23	LOCK NUT M6	30
24	BOLT M6x12	27
25	BOLT M8x12	5
26	WASHER 8	18
27	BOLT M6x12	2
28	CYLINDER BODY	1
29	ELECTRIC MOTOR	1
30	SWITCH DUSTPROOF COVER	1
31	SWITCH	1
32	RUBBER SLEEVE FOR MOTOR	2
33	SCREW ST4X16	8
34	SWITCH BOX COVER	1
35	SCREW M5x6	1
36	WATERPROOF SEAL	1
37	SPRING WASHER 5	1
38	CAPACITOR	1
39	ELECTRIC CABLE	1
40	SCREW M5X10	3
41	WASER 5	4
42	FIXED PLATE OF CABLE	1
43	ANTI -OFF ASSEMBLY	1
44	SWITCH BOX	1
45	WATERPROOF SEAL	1
46	NUT M8	1
47	U-SHAPE HOLDER	1
48	O-RING OIL SEAL 50X2.4	2
49	GEAR CHAMBER	1
50	FIXING PIN	2

No	Name	QTY
51	GASKET FOR AXLE 11	2
52	COLUMN PIN 2.5	1
53	GEAR AXLE	1
54	GEAR	2
55	NUT M8x30	3
56	SPRING WASHER 8	9
57	PUMP COVER	1
58	BOLT M8x55	6
59	O-RING OIL SEAL10.6X2.65	2
60	PLASTIC SLIDE	2
61	LOG PISHER	1
62	O-RING OIL SEAL 55x3.1	1
63	OUTER PLUG	2
64	O-RING OIL SEAL 10x1.8	1
65	INNNER PLUG	2
66	VALVE FIXER	1
67	STEEL BALL φ6	1
68	ADUSTING SPRING	1
69	VALVE CORE (RIGHT)	1
70	VALVE COVER	1
71	VALVE COVER (LEFT)	1
72	FIXING SCREW M8x8	3
73	O-RIING OIL SEAL 20x2.4	2
74	SCREW PLUG (LEFT)	1
75	O-RING OIL SEAL 14x2.4	2
76	HANDLE HOLDER SPRING (LEFT)	1
77	HANDLE HOLDER(LEFT)	1
78	HANDLE BAR	2
79	HANDLE BAR CAP	2
80	HANDLE BAR FIXER(RIGHT)	1
81	FIXER SPRING (RIGHT)	1
82	SCREW PLUG (RIGHT)	1
83	VALVE	1
84	WASHER 10	8
85	NUT M10	4
86	HANDLE PROTECTION PLATE	1
87	WHEEL COVER	2
88	SPRING GASKET 13	1
89	WHEEL	2
90	NUT M8	1
91	CAP NUT M10	4
92	BOLT M8X40	1
93	COVER PLATE	1
94	SIDE PLATE	1
95	CONNECTING PLATE	1
96	FRONT PLATE	1
97	SUPPORTING PLATE	1
98	CONNECTING PAD	4
99	REAR PLATE	1
107	BRACKET	1

DEKLARACJA ZGODNOŚCI WE

(Tłumaczenie deklaracji oryginalnej)

Nr. 113

Poniżej wymienione produkty zostały przetestowane zgodnie z obowiązującymi standardami i odpowiednimi Dyrektywami Unii Europejskiej: Dyrektywa Maszynowa 2006/42/WE, Dyrektywa Niskonapięciowa 2014/35/WE, Dyrektywa EMC dotyczącą Kompatybilności Elektromagnetycznej 2014/30/WE, oraz Dyrektywa Hałasowa 2000/14/WE.

Producent: DIMAX INTERNATIONAL GmbH
Adres: Flinger Broich 203, 40235 Düsseldorf, Niemcy

Produkty: Elektryczna łuparka do drewna marki "K&S BASIC"

Typ/Model: KSB 6THE 52/30

Deklaracja bazuje na przykładzie jednego egzemplarza z każdego typu produktów, nie implikuje oceny całej produkcji i nie wykorzystuje logotypu labaratorium testującego. Producent zapewnia, że cała seria danej produkcji odpowiada wzorcowemu egzemplarzowi zbadanemu i opisanemu w raporcie. Wszystkie raporty techniczne znajduję się w posiadaniu firmy i pozostają do dyspozycji uprawnionych jednostek.

Opis spełnia wymagania zawarte w:
2006/42/WE Dyrektywa Maszynowa
2014/35/WE Dyrektywa Niskonapięciowa
2014/30/WE Dyrektywa EMC dotyczącą Kompatybilności Elektromagnetycznej
2000/14/WE Dyrektywa Hałasowa

Wykorzystane standardy:
EN 60204-1:2006+A1+AC
EN 609-1:2017
AfPS GS 2014:01
EN 55014:20017
EN 55014-2:2015
EN 61000-3-2:2014
EN 61000-3-3:2013

2000/14/EC_2005/88/WE Annex VI

Dla modelu KSB 6THE 52/30 gwarantowany poziom mocy akustycznej L_{WA}= 97 dB (A).

CE

18

Data wystawienia: 2022-03-15
Miejsce wystawienia: Düsseldorf
Dyrektor generalny: Fomin P.

DIMAX International GmbH
Steuer-Nr.: 103 5722 2493
USt-IdNr:DE296172274

P. Fomin

My, firma Dimax International GmbH, niniejszym deklarujemy, iż powyższa informacja odpowiada wymogom Parlamentu Europejskiego, jego Dyrektywom: 2006/42/WE Dyrektywa Maszynowa z dnia 17 Maja 2006 roku oraz 2014/35/WE Dyrektywa Niskonapięciowa z dnia 26 Lutego 2014 roku, 2014/30/WE Dyrektywa EMC dotyczącą kompatybilności elektromagnetycznej z dnia 26 Lutego 2014 roku oraz 2000/14/WE Dyrektywa Hałasowa z dnia 8 Maja 2000 roku. Za używanie powyższego znaku CE odpowiada producent. Po realizacji Deklaracji Zgodności WE oraz dostosowaniu się do odpowiednich Dyrektyw WE.