TRADITIONELLE DEUTSCHE QUALITÄT

KÖNNER SÖHNEN

¡Por favor, lea con cuidado este manual antes de usar!

Manual del Propietario

ES

Aspiradora manual para automóviles

KS VC20

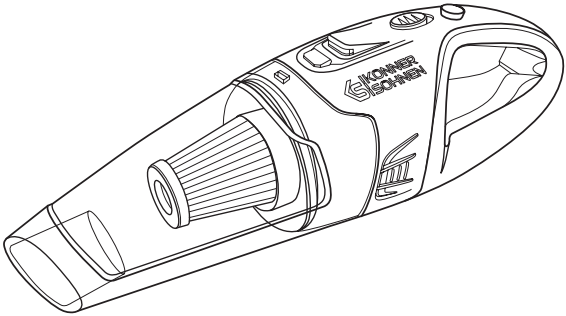

INTRODUCCIÓN

Gracias por elegir los productos **Könner & Söhnen®**. Este manual contiene una breve descripción de la seguridad, el uso y el ajuste. Puede encontrar y leer información más detallada en el sitio web oficial del fabricante, en la sección de soporte en **konner-sohnen.com/manuals**

También puede acceder a la sección de soporte y descargar el manual escaneando el código QR o en el sitio web del importador oficial de **Könner & Söhnen®** en **www.konner-sohnen.com/en-es**

¡Por favor, lea con cuidado este manual antes de usar!

El fabricante de los productos **Könner & Söhnen®** puede realizar algunos cambios que pueden no estar reflejados en este manual, a saber:

- el fabricante se reserva el derecho a realizar cambios en el diseño, equipamiento y construcción del producto;

- las imágenes y dibujos de las instrucciones de uso son esquemáticos y pueden diferir de los componentes y etiquetas reales del producto.

Al final del manual encontrará información de contacto que podrá utilizar en caso de cualquier problema. Toda la información contenida en este manual de instrucciones es correcta en el momento de su impresión. Para obtener una lista actualizada de los centros de servicio, visite el sitio web oficial del importador en **www.konner-sohnen.com/en-es**

¡ATENCIÓN – PELIGRO! **No seguir las recomendaciones marcadas con esta señal puede provocar lesiones serias del operador o de terceros.**

¡IMPORTANTE! **Información importante mientras se opera con la máquina.**

DESCRIPCIÓN DEL PRODUCTO 1

Este producto es una aspiradora especial para coches con un sistema de filtración de alto rendimiento y un diseño único para eliminar el polvo rápidamente. Es fácil y cómoda de usar, y no se ensuciará las manos. La aspiradora aspira rápida y eficazmente cualquier partícula pequeña y restos secos en el interior del coche.

INSTRUCCIONES DE USO 2

1. Para obtener resultados óptimos, sujete la aspiradora de modo que la abertura de succión de la boquilla esté firmemente en contacto con la superficie. Seleccione la boquilla más adecuada para el tipo de limpieza que necesite realizar.

2. Asegúrese de apagar la aspiradora después de usarla.

INSTRUCCIONES DE SEGURIDAD 3

1. Utilice el aparato siguiendo estrictamente las instrucciones en condiciones normales.
2. No deje nunca encendida la aspiradora sin vigilancia y desenchúfela siempre de la red eléctrica cuando no la utilice.
3. Para evitar daños en la aspiradora, incendios y lesiones personales al operador, nunca se deben aspirar los siguientes objetos, a saber:
   – Objetos calientes como colillas de cigarrillos, brasas de barbacoa, etc;
   – Residuos afilados como cristales rotos, etc;
   – Disolventes corrosivos o sustancias que contengan alcohol;
   – Materiales inflamables y explosivos como gasolina o bebidas alcohólicas.
4. No sumerja nunca la aspiradora en agua y manténgala alejada de objetos calientes y de la luz solar directa para evitar un incendio provocado por un cortocircuito.
5. La temperatura de almacenamiento del dispositivo no debe superar los 140 °F.
6. No realice ninguna acción que pueda causar daños mecánicos.
7. No desmonte ni modifique el dispositivo sin autorización.
8. No permita que los niños jueguen con la aspiradora para evitar lesiones y accidentes.
9. El aparato no requiere ningún mantenimiento por parte del usuario, excepto para eliminar la suciedad del depósito de polvo, y no necesita lubricación. La aspiradora ha sido completamente cerrada en sus partes electrónicas y mecánicas durante su fabricación. La apertura no autorizada de las piezas electrónicas y mecánicas del aspirador puede provocar daños.

1. Abertura de aspiración
2. Colector de polvo transparente
3. Sistema de filtración HEPA (filtro de aire de partículas de alta eficiencia)
4. Botón para extraer el colector de polvo
5. Lámpara LED
6. Interruptor principal
7. Interruptor de la lámpara LED
8. Orificio de salida

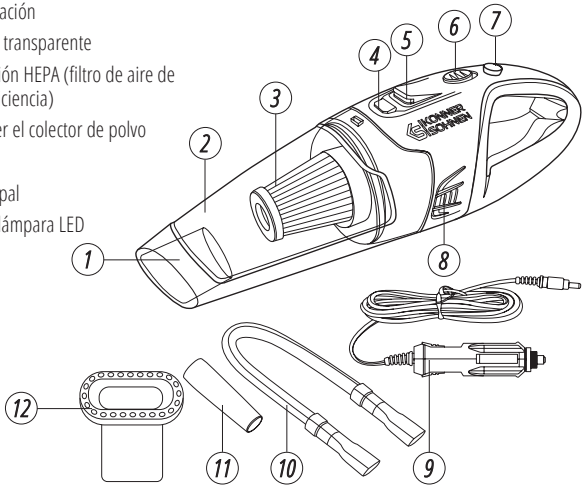

INCLUIDO EN EL PAQUETE:

9. Cable de alimentación con enchufe a una toma de coche de 12V.
10. Manguera de extensión
11. Boquilla estrecha
12. Boquilla de cepillo

¡IMPORTANTE!

El fabricante se reserva el derecho de hacer cambios y/o mejoras en el diseño, conjunto de componentes y atributos técnicos sin aviso y sin incurrir en obligación. Las imágenes de este manual son esquemáticas y puede que no coincidan con los parámetros del producto original.

ESPECIFICACIONES 5

Modelo	KS VC20
Voltaje nominal	DC 12 V
Potencia nominal	120 W
Potencia de succión	8000 Pa
Longitud del cable	118″
Dimensiones (L×A×A)	16″*5″*5.3 mm
Peso bruto	2.9 lbs
Accesorios	1×Cable de alimentación con enchufe a una toma de coche de 12V, 1×Manual, 1×Manguera de extensión,1×Boquilla estrecha, 1×Boquilla de cepillo

MANTENIMIENTO 6

1. Limpie el depósito de polvo con regularidad para evitar fallos de funcionamiento.
2. Por favor, no limpie la superficie de la aspiradora con gasolina o sustancias aceitosas, debe limpiarse con agua o un detergente neutro. Antes de limpiar la aspiradora, escurra bien el paño de algodón para evitar que entre agua en los componentes electrónicos de la aspiradora.
3. Si la potencia de succión disminuye o tras un uso prolongado, limpie regularmente la malla del filtro y el elemento filtrante del aspirador para garantizar unos resultados de limpieza perfectos.

¡ATENCIÓN! **¡Usar filtros sin secarlos puede dañar el motor!**

MANTENIMIENTO DEL FILTRO HEPA

El filtro HEPA es un elemento filtrante altamente eficaz y reutilizable y requiere un manejo delicado durante su funcionamiento y limpieza. En concreto, es necesario vigilar su integridad y estructura, para evitar deformaciones y cambios en la estructura de su parte ondulada blanda. Existen varios métodos de limpieza, y es conveniente sacarlo de la aspiradora.

LIMPIEZA SECA Y MECÁNICA

- cepillar el exterior con una brocha nueva para eliminar la suciedad y el polvo;
- soplar con aire comprimido desde el interior, en sentido contrario a la succión.

LAVADO EN AGUA CORRIENTE

- Enjuague cuidadosamente el filtro bajo el grifo con abundante agua limpia desde el interior, sin deformar la suave estructura ondulada del filtro, y espere a que esté completamente seco antes de volver a utilizarlo.

POSIBLES AVERÍAS Y SU SOLUCIÓN 7

Defectos	Causa posible	Solución
La aspiradora no trabaja	El interruptor no está conectado o no tiene alimentación.	Asegúrese de que el interruptor de encendido está conectado y de que hay corriente.
La aspiradora no aspira bien la suciedad	Hay demasiado polvo en el filtro.	Vacíe el depósito de polvo y limpie el filtro de polvo.

CONTACTOS

Deutschland:
DIMAX International GmbH Flinger Broich 203 -FortunaPark- 40235 Düsseldorf, Deutschland

www.koenner-soehnen.com

Ihre Bestellungen

orders@dimaxgroup.de

Kundendienst, technische Fragen und Unterstützung
support@dimaxgroup.de

Garantie, Reparatur und Service
service@dimaxgroup.de

Sonstiges
info@dimaxgroup.de

Polska:
DIMAX International Poland Sp.z o.o.

Polska, Warczawska, 306B 05-082 Stare Babice,

info.pl@dimaxgroup.de

Україна:
ТОВ «Техно Трейд КС», вул. Електротехнічна 47, 02222, м. Київ, Україна

sales@ks-power.com.ua